Bois et dérivés

AJ Timber®

AJ Timber®

AJ Timber® est une société spécialisée dans la fabrication et le négoce d'articles de menuiserie, de rangement et de décoration, tous destinés à l'aménagement de la maison. Elle est née en 2015 de la fusion des 2 sociétés, Active Trading et Jewe, reconnues chacune dans leurs secteurs d'activités.
AJ Timber® appartient aux deux groupes Hollandais Houtwerf et Deli. Ces derniers, forts d'une expertise sur le marché Européen, donnent à AJ Timber® une réelle dimension internationale.

Site de Breuillet, Essonne

Avec une production annuelle de plus de 190.000 m³,
AJ Timber® est à la fois Producteur, Négociant et Distributeur.

Fabrication

AJ Timber® s'appuie sur les capacités de production de ses usines à la fois françaises, hollandaises et brésiliennes. Le groupe est propriétaire de parcelles de forêts et tous les bois sont contrôlés et certifiés de façon rigoureuse. Les principales essences transformées sont le chêne, le hêtre, l'ayous, le teck, le sapin, le pin et différents dérivés de bois, tels que le MDF, l'aggloméré, l'OSB...
Courant 2018, pour une partie de sa production, AJ Timber® s'est rapprochée du moulurier Minin à Marmande (47), lui permettant d'offrir certaines gammes de produits 100% françaises.

Négoce

Forte de près de 100 années dans le négoce du bois, AJ Timber® est en mesure de trouver tous types de produits en quantités et de qualité, adaptés à chaque réseau de distribution.
AJ Timber® s'appuie sur plusieurs dizaines d'usines situées aussi bien en Europe du nord, de l'est ou centrale, en Asie ou en Amérique du sud. Ses bureaux de sourcing basés aux Pays Bas et en Chine lui permettent d'aller chercher nouveautés et produits innovants.

Distribution

Avec + de 1.500 références à son catalogue, réparties sur 9 familles de produits,
AJ Timber® est capable d'offrir un rayon complet « Bois et Dérivés » à n'importe quel type de clientèle.
Une structure annexe et complémentaire, UJ Bois® permet de proposer des solutions de distribution différentes (direct usine, containers ou camions complets, produits FOB, produits spécifiques....).
A cela s'ajoute un service commercial /merchandising complet offrant :

- Une force de vente dédiée
- Un service merchandising adapté (plans de vente, implantations par nos soins, ...)
- Un plateau ADV à l'écoute des demandes clients
- Tous types de solutions EDI
- Des produits certifiés par les différents organismes de contrôle
- Un service « supply chain » performant, offrant une certaine souplesse d'approvisionnement (faibles francos, délais de livraisons optimisés,...)
- Des solutions transport adaptées aux différentes demandes

Environnement

En tant qu'acteur reconnu dans la transformation et le négoce d'articles issus du bois, nous avons le devoir et la volonté de nous assurer que les essences de bois que nous utilisons sont en concordance avec le RBUE (Règlement sur le Bois de l'Union Européenne) grâce notamment à son système de diligence raisonnée (SDS).
C'est pourquoi nous adhérons aux organismes FSC® et PEFC.

FSC
www.fsc.org
FSC® C003060
La marque de la gestion forestière responsable

PEFC
PEFC/10-31-1710
Promouvoir la gestion durable de la forêt
www.pefc-france.org

Papier 100% recyclé.
Intérieur 130 g sourcé et transformé en France.

Sommaire

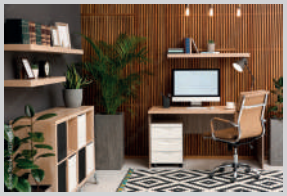

Tablettes et plateaux — Page 6

Panneaux de construction — Page 18

Plans de travail — Page 30

Revêtements de sol — Page 36

Revêtements muraux — Page 42

Décoration et aménagement — Page 44

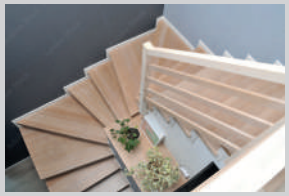

Escalier — Page 52

Moulures — Page 56

Plinthes — Page 64

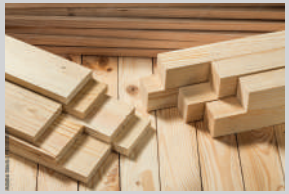

Tasseaux — Page 70

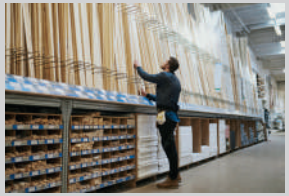

Merchandising — Page 76

Tablettes et plateaux

AJ Timber®

AJ Timber®

Tablettes Bois massif

- PIN
- SAPIN
- HÊTRE
- CHÊNE
- CHÊNE HUILÉ
- ACAJOU HUILÉ
- HÉVÉA

Plateaux Bois massif

- PIN
- SAPIN
- HÊTRE
- CHÊNE
- CHÊNE HUILÉ
- ACAJOU HUILÉ
- FLACHEUX

Tablettes “ Mélaminé ” blanc et couleurs

- BLANC
- PRÉ-PERCÉE BLANC
- CHÊNE
- CHÊNE FRANÇAIS
- CHÊNE GRIS
- CHÊNE OTTAWA
- CHÊNE SILEX
- BÉTON ALU
- DAKOTA
- AUTHENTIQUE
- MÉTAL
- GRANULO
- ÉLÉGANT BLACK

Plateaux “ Mélaminé ” blanc et couleurs

- BLANC
- CHÊNE FRANÇAIS
- BÉTON

Tablettes bois massif

PIN

Désignation	Dimensions ext. mm	Référence
TABLETTE PIN LC RUSTIQUE 200X20 EP18MM	18x200x2000	TABPIN2002018
TABLETTE PIN LC RUSTIQUE 200X30 EP18MM	18x300x2000	TABPINFSC2003018
TABLETTE PIN LC RUSTIQUE 200X40 EP18MM	18x400x2000	TABPINFSC2004018
TABLETTE PIN LC RUSTIQUE 200X50 EP18MM	18x500x2000	TABPINFSC2005018
TABLETTE PIN LC RUSTIQUE 200X60 EP18MM	18x600x2000	TABPINFSC2006018
TABLETTE PIN RUSTIQUE 80X20 EP21MM	21x200x800	TABPINMAR802021
TABLETTE PIN RUSTIQUE 80X30 EP21MM	21x300x800	TABPINMAR803021
TABLETTE PIN RUSTIQUE 80X40 EP21MM	21x400x800	TABPINMAR804021
TABLETTE PIN RUSTIQUE 120X20 EP21MM	21x200x1200	TABPINMAR1202021
TABLETTE PIN RUSTIQUE 120X30 EP21MM	21x300x1200	TABPINMAR1203021
TABLETTE PIN RUSTIQUE 120X40 EP21MM	21x400x1200	TABPINMAR1204021
TABLETTE PIN RUSTIQUE 240X20 EP21MM	21x200x2400	TABPINMAR2402021
TABLETTE PIN RUSTIQUE 240X30 EP21MM	21x300x2400	TABPINMAR2403021
TABLETTE PIN RUSTIQUE 240X40 EP21MM	21x400x2400	TABPINMAR2404021
TABLETTE PIN RUSTIQUE 240X50 EP21MM	21x500x2400	TABPINMAR2405021
TABLETTE PIN RUSTIQUE 240X60 EP21MM	21x600x2400	TABPINMAR2406021

SAPIN

Désignation	Dimensions ext. mm	Référence
TABLETTE SAPIN 80X20 EP18MM	18x200x800	TABSAP802018
TABLETTE SAPIN 80X30 EP18MM	18x300x800	TABSAP803018
TABLETTE SAPIN 80X40 EP18MM	18x400x800	TABSAP804018
TABLETTE SAPIN 120X20 EP18MM	18x200x1200	TABSAP1202018
TABLETTE SAPIN 120X30 EP18MM	18x300x1200	TABSAP1203018
TABLETTE SAPIN 120X40 EP18MM	18x400x1200	TABSAP1204018
TABLETTE SAPIN 200X20 EP18MM	18x200x2000	TABSAP2002018
TABLETTE SAPIN 200X30 EP18MM	18x300x2000	TABBASICSAPPEFC20030
TABLETTE SAPIN 200X40 EP18MM	18x400x2000	TABBASICSAPPEFC20040
TABLETTE SAPIN 200X50 EP18MM	18x500x2000	TABBASICSAPPEFC20050
TABLETTE SAPIN 200X60 EP18MM	18x600x2000	TABBASICSAPPEFC20060

Tablettes bois massif

HÊTRE

Désignation	Dimensions ext. mm	Référence
TABLETTE HETRE 80X20 EP18MM	18x200x800	TABHETRE802020
TABLETTE HETRE 80X30 EP18MM	18x300x800	TABHETRE803020
TABLETTE HETRE 80X40 EP18MM	18x400x800	TABHETRE804020
TABLETTE HETRE 120X20 EP18MM	18x200x1200	TABHETRE1202020
TABLETTE HETRE 120X30 EP18MM	18x300x1200	TABHETRE1203018
TABLETTE HETRE 120X40 EP18MM	18x400x1200	TABHETRE1204018
TABLETTE HETRE 200X30 EP18MM	18x300x2000	TABHETRE2003018
TABLETTE HETRE 200X40 EP18MM	18x400x2000	TABHETRE2004018
TABLETTE HETRE 200X50 EP18MM	18x500x2000	TABHETRELC2005018
TABLETTE HETRE 200X60 EP18MM	18x600x2000	TABHETRE2006020

CHÊNE

Désignation	Dimensions ext. mm	Référence
TABLETTE CHENE 80x20 EP18MM	18x200x800	TABCHENE802018
TABLETTE CHENE 80x30 EP18MM	18x300x800	TABCHENE803018
TABLETTE CHENE 80x40 EP18MM	18x400x800	TABCHENE804018
TABLETTE CHENE 120x20 EP18MM	18x200x1200	TABCHENE1202018
TABLETTE CHENE 120x30 EP18MM	18x300x1200	TABCHENE1203018
TABLETTE CHENE 120x40 EP18MM	18x400x1200	TABCHENE1204018
TABLETTE CHENE 200x30 EP18MM	18x300x2000	TABBASICCHE2003018
TABLETTE CHENE 200x40 EP18MM	18x400x2000	TABBASICCHE2004018
TABLETTE CHENE 200x50 EP18MM	18x500x2000	TABCHENE2005018
TABLETTE CHENE 200x60 EP18MM	18x600x2000	TABCHENE2006018

CHÊNE HUILÉ

Désignation	Dimensions ext. mm	Référence
TABLETTE CHENE HUILE 200x40 EP18MM	18x400x2000	TABCHENEHUI2004018
TABLETTE CHENE HUILE 200x50 EP18MM	18x500x2000	TABCHENEHUI2005018

ACAJOU HUILÉ

Désignation	Dimensions ext. mm	Référence
TABLETTE ACAJOU HUILE FSC 100% 200X20 EP 18MM	18x200x2000	TABACAJOUHUILE2002018
TABLETTE ACAJOU HUILE FSC 100% 200X30 EP 18MM	18x300x2000	TABACAJOUHUILE2003018
TABLETTE ACAJOU HUILE FSC 100% 200X40 EP 18MM	18x400x2000	TABACAJOUHUILE2004018
TABLETTE ACAJOU HUILE FSC 100% 200X50 EP 18MM	18x500x2000	TABACAJOUHUILE2005018
TABLETTE ACAJOU HUILE FSC 100% 200X60 EP 18MM	18x600x2000	TABACAJOUHUILE2006018

Tablettes bois massif

HÉVÉA	Désignation	Dimensions ext. mm	Référence
	TABLETTE HEVEA MASSIF 200X30 EP18MM	18x300x2000	TABHEVEA2003018
	TABLETTE HEVEA MASSIF 200X40 EP18MM	18x400x2000	TABHEVEA2004018
	TABLETTE HEVEA MASSIF 200X50 EP18MM	18x500x2000	TABHEVEA2005018
	TABLETTE HEVEA MASSIF 200X60 EP18MM	18x600x2000	TABHEVEA2006018

Tablettes “ Mélaminé ” blanc

	Désignation	Dimensions ext. mm	Référence
BLANC	TABLETTE BLANC 200X20 EP 16MM	16 x 200 x 2000	TBC2000200160
	TABLETTE BLANC 200X30 EP 16MM	16 x 300 x 2000	TBC2000300160
	TABLETTE BLANC 200X40 EP 16MM	16 x 400 x 2000	TBC2000400160
	TABLETTE BLANC 200X50 EP 16MM	16 x 500 x 2000	TBC2000500160
	TABLETTE BLANC 200X60 EP 16MM	16 x 600 x 2000	TBC2000600160
	TABLETTE BLANC 80X20 EP 18MM 4CH	18 x 200 x 800	TBC0800200180
	TABLETTE BLANC 80X30 EP 18MM 4CH	18 x 300 x 800	TBC0800300180
	TABLETTE BLANC 80X40 EP 18MM 4CH	18 x 400 x 800	TBC0800400180
	TABLETTE BLANC 120X20 EP 18MM 4CH	18 x 200 x 1200	TBC1200200180
	TABLETTE BLANC 120X30 EP 18MM 4CH	18 x 300 x 1200	TBC1200300180
	TABLETTE BLANC 120X40 EP 18MM 4CH	18 x 400 x 1200	TBC1200400180
	TABLETTE BLANC 250X20 EP 18MM	18 x 200 x 2500	TBC2500200180
	TABLETTE BLANC 250X30 EP 18MM	18 x 300 x 2500	TBC2500300180
	TABLETTE BLANC 250X40 EP 18MM	18 x 400 x 2500	TBC2500400180
	TABLETTE BLANC 250X50 EP 18MM	18 x 500 x 2500	TBC2500500180
	TABLETTE BLANC 250X60 EP 18MM	18 x 600 x 2500	TBC2500600180

	Désignation	Dimensions ext. mm	Référence
PRÉPERCÉE BLANC	TABLETTE PREPERCEE BLANCHE 250X40 EP 18	18 x 400 x 2500	87468
	TABLETTE PREPERCEE BLANCHE 250X50 EP18	18 x 500 x 2500	87470

	Désignation	Dimensions ext. mm	Référence
BANDE DE CHANT BLANC			
	ROULEAU BANDE DE CHANT BLANC 5 ml	24 x 5000	BDCTABBLANC

	Désignation	Référence
KIT D'ASSEMBLAGE		
	KIT ASSEMBLAGE TABLETTE CANDO	47376

Tablettes “ Mélaminé ” couleurs

CHÊNE NATURE

Désignation	Dimensions ext. mm	Référence
TABLETTE CHENE NATURE 120X30 EP18MM	18x300x1200	CHNATUREPEFC120030018
TABLETTE CHENE NATURE 120X40 EP18MM	18x400x1200	CHNATUREPEFC120040018
TABLETTE CHENE NATURE 250X40 EP18MM	18x400x2500	CHNATUREPEFC250040018
TABLETTE CHENE NATURE 250X50 EP18MM	18x500x2500	CHNATUREPEFC250050018
TABLETTE CHENE NATURE 250X60 EP18MM	18x600x2500	CHNATUREPEFC250060018

CHÊNE FRANÇAIS

Désignation	Dimensions ext. mm	Référence
TABLETTE CHENE FRANCAIS 120X30 EP18MM	18x300x1200	TCHEFRA1200300180
TABLETTE CHENE FRANCAIS 120X40 EP18MM	18x400x1200	TCHEFRA1200400180
TABLETTE CHENE FRANCAIS 250X40 EP18MM	18x400x2500	TCHEFRA2500400180
TABLETTE CHENE FRANCAIS 250X50 EP18MM	18x500x2500	TCHEFRA2500500180
TABLETTE CHENE FRANCAIS 250X60 EP18MM	18x600x2500	TCHEFRA2500600180
ROULEAU BANDE DE CHANT CHENE FRANCAIS 5ML	24x500	BDCTABCHENEFRANCAIS

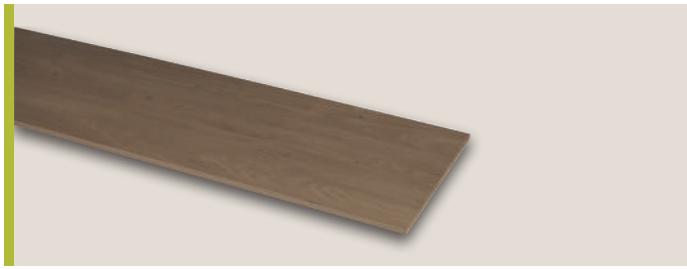

CHÊNE GRIS

Désignation	Dimensions ext. mm	Référence
TABLETTE CHENE GRIS 120X30 EP18MM	18x300x1200	CHGRIPEFC1200300180
TABLETTE CHENE GRIS 120X40 EP18MM	18x400x1200	CHGRIPEFC1200400180
TABLETTE CHENE GRIS 250X40 EP18MM	18x400x2500	CHGRIPEFC2500400180
TABLETTE CHENE GRIS 250X50 EP18MM	18x500x2500	CHGRIPEFC2500500180
TABLETTE CHENE GRIS 250X60 EP18MM	18x600x2500	CHGRIPEFC2500600180
ROULEAU BANDE DE CHANT CHENE GRIS 5ML	24x500	BDCTABCHENEGRIS

Tablettes “ Mélaminé ” couleurs

OTTAWA

Désignation	Dimensions ext. mm	Référence
TABLETTE OTTAWA 80X30 EP18MM	18x300x800	CHOTTAPEFC0800300180
TABLETTE OTTAWA 80X40 EP18MM	18x400x800	CHOTTAPEFC0800400180
TABLETTE OTTAWA 120X30 EP18MM	18x300x1200	CHOTTAPEFC1200300180
TABLETTE OTTAWA 120X40 EP18MM	18x400x1200	CHOTTAPEFC1200400180
TABLETTE OTTAWA 250X40 EP18MM	18x400x2500	CHOTTAPEFC2500400180
TABLETTE OTTAWA 250X50 EP18MM	18x500x2500	CHOTTAPEFC2500500180
TABLETTE OTTAWA 250X60 EP18MM	18x600x2500	CHOTTAPEFC2500600180
ROULEAU BANDE DE CHANT CHENE OTTAWA 5ML	24x500	BDCTABCHENEOTTAWA

SILEX

Désignation	Dimensions ext. mm	Référence
TABLETTE SILEX 120X30 EP18MM	18x300x1200	SILEXPEFC1200300180
TABLETTE SILEX 120X40 EP18MM	18x400x1200	SILEXPEFC1200400180
TABLETTE SILEX 250X40 EP18MM	18x400x2500	SILEXPEFC2500400180
TABLETTE SILEX 250X50 EP18MM	18x500x2500	SILEXPEFC2500500180
TABLETTE SILEX 250X60 EP18MM	18x600x2500	SILEXPEFC2500600180
ROULEAU BANDE DE CHANT SILEX 5ML	24x5000	BDCTABSILEX

BÉTON ALU

Désignation	Dimensions ext. mm	Référence
TABLETTE BETON ALU 80X30 EP18MM	18x300x800	TABBETONALU803018
TABLETTE BETON ALU 80X40 EP18MM	18x400x800	TABBETONALU804018
TABLETTE BETON ALU 120X30 EP18MM	18x300x1200	TABBETONALU1203018
TABLETTE BETON ALU 120X40 EP18MM	18x400x1200	TABBETONALU1204018
TABLETTE BETON ALU 250X40 EP18MM	18x400x2500	TABBETONALU2504018
TABLETTE BETON ALU 250X50 EP18MM	18x500x2500	TABBETONALU2505018
TABLETTE BETON ALU 250X60 EP18MM	18x600x2500	TABBETONALU2506018
BANDE DE CHANT BETON ALU ROULEAU 5ML	24x5000	BDCTABBETONALU

Tablettes “ Mélaminé ” couleurs

DAKOTA

Désignation	Dimensions ext. mm	Référence
TABLETTE DAKOTA 120X30 EP18MM	18x300x1200	DAKOTAPEFC120030018
TABLETTE DAKOTA 120X40 EP18MM	18x400x1200	DAKOTAPEFC120040018
TABLETTE DAKOTA 250X40 EP18MM	18x400x2500	DAKOTAPEFC250040018
TABLETTE DAKOTA 250X50 EP18MM	18x500x2500	DAKOTAPEFC250050018
TABLETTE DAKOTA 250X60 EP18MM	18x600x2500	DAKOTAPEFC250060018
BANDE DE CHANT DAKOTA/AUTHENTIQUE ROULEAU 5M	24x5000	BDCTABDAKOTAUTHEN

AUTHENTIQUE

Désignation	Dimensions ext. mm	Référence
TABLETTE AUTHENTIQUE 120X30 EP18MM	18x300x1200	AUTHENTIQPEFC120030018
TABLETTE AUTHENTIQUE 120X40 EP18MM	18x400x1200	AUTHENTIQPEFC120040018
TABLETTE AUTHENTIQUE 250X40 EP18MM	18x400x2500	AUTHENTIQPEFC250040018
TABLETTE AUTHENTIQUE 250X50 EP18MM	18x500x2500	AUTHENTIQPEFC250050018
TABLETTE AUTHENTIQUE 250X60 EP18MM	18x600x2500	AUTHENTIQPEFC250060018
BANDE DE CHANT DAKOTA/AUTHENTIQUE ROULEAU 5M	24x5000	BDCTABDAKOTAUTHEN

MÉTAL

Désignation	Dimensions ext. mm	Référence
TABLETTE METAL 120X30 EP18MM	18x300x1200	METALPEFC120030018
TABLETTE METAL 120X40 EP18MM	18x400x1200	METALPEFC120040018
TABLETTE METAL 250X40 EP18MM	18x400x2500	METALPEFC250040018
TABLETTE METAL 250X50 EP18MM	18x500x2500	METALPEFC250050018
TABLETTE METAL 250X60 EP18MM	18x600x2500	METALPEFC250060018
ROULEAU BANDE DE CHANT METAL 5ML	24x5000	BDCTABMETAL

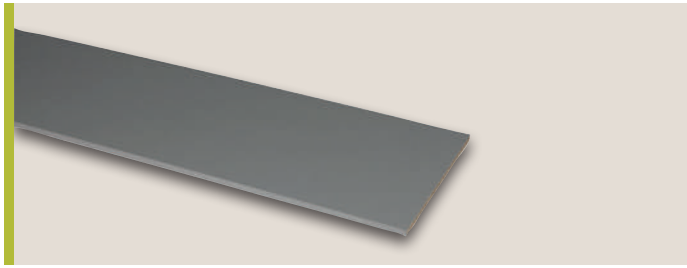

Tablettes “ Mélaminé ” couleurs

GRANULO

Désignation	Dimensions ext. mm	Référence
TABLETTE GRANULO 120X30 EP18MM	18x300x1200	TABGRANULO120030018
TABLETTE GRANULO 120X40 EP18MM	18x400x1200	TABGRANULO120040018
TABLETTE GRANULO 250X40 EP18MM	18x400x2500	TABGRANULO250040018
TABLETTE GRANULO 250X50 EP18MM	18x500x2500	TABGRANULO250050018
TABLETTE GRANULO 250X60 EP18MM	18x600x2500	TABGRANULO250060018
ROULEAU BANDE DE CHANT GRANULO 5ML	24x5000	BDCTABGRANULO

ELEGANT BLACK

Désignation	Dimensions ext. mm	Référence
TABLETTE ELEGANT BLACK 120X30 EP18MM	18x300x1200	TABELEGANT120030018
TABLETTE ELEGANT BLACK 120X40 EP18MM	18x400x1200	TABELEGANT120040018
TABLETTE ELEGANT BLACK 250X40 EP18MM	18x400x2500	TABELEGANT250040018
TABLETTE ELEGANT BLACK 250X50 EP18MM	18x500x2500	TABELEGANT250050018
TABLETTE ELEGANT BLACK 250X60 EP18MM	18x600x2500	TABELEGANT250060018
ROULEAU BANDE DE CHANT ELEGANT BLACK 5ML	24x5000	BDCTABELEGANT

Plateaux de table

Bois massif

PIN

Désignation	Dimensions ext. mm	Référence
PLATEAU PIN LAM.COL. RUSTIQUE 120X80 EP18MM	18 x 800 x 1200	PLAPIN1208018
PLATEAU PIN MARITIME 1500X650 EP36MM	36 x 650 x 1500	PLAPINMAR1506536
PLATEAU PIN MARITIME 2000X650 EP36MM	36 x 650 x 2000	PLAPINMAR2006536

SAPIN

Désignation	Dimensions ext. mm	Référence
PLATEAU SAPIN 1200X800 EP18MM	18 x 800 x 1200	PLASAP1208018
PLATEAU SAPIN 1450X800 EP28MM	28 x 800 x 1450	PLASAPIN1458028
PLATEAU SAPIN 1500X600 EP38MM	38 x 600 x 1500	PLASAPIN1506038
PLATEAU SAPIN 2500X800 EP38MM	38 x 800 x 2500	PLASAPIN2508038

HÊTRE

Désignation	Dimensions ext. mm	Référence
PLATEAU HETRE MASSIF 120X800 EP18MM	18 x 800 x 1200	PLAHETMAS1208018
PLATEAU HETRE MASSIF 1500X800 EP26MM	26 x 800 x 1500	PLAHETRE1508026

CHÊNE

Désignation	Dimensions ext. mm	Référence
PLATEAU CHENE MASSIF 1200X800 EP20MM	20 x 800 x 1200	PLACHEFSC1208020
PLATEAU CHENE MASSIF 1600X800 EP22MM	22 x 800 x 1600	PLACHEABOU1608022

CHÊNE HUILÉ

Désignation	Dimensions ext. mm	Référence
PLATEAU CHENE MASSIF HUILE 1600X800 EP22MM	22 x 800 x 1600	PLACHENEHUI1608022

ACAJOU HUILÉ

Désignation	Dimensions ext. mm	Référence
PLATEAU ACAJOU HUILE FSC 100% 120X80 EP 25MM	25x800x1200	PLAACAJOUHUILE1208025
PLATEAU ACAJOU HUILE FSC 100% 160X80 EP 26MM	26x800x1600	PLAACAJOUHUILE1608026

FLACHEUX

Désignation	Dimensions ext. mm	Référence
PLATEAU SAPIN FLACHEUX 2 BORDS AVEC ECORCE 2000X 350/400 EP30MM	30x350/400x2000	15747
PLATEAU SAPIN FLACHEUX 2 BORDS AVEC ECORCE 2000X 350/400 EP45MM	45x350/400x2000	15748
PLATEAU SAPIN FLACHEUX 2 BORDS AVEC ECORCE 2000X 200/250 EP45MM	45x200/250x2000	15749
PLATEAU SAPIN FLACHEUX 2 BORDS AVEC ECORCE 2000X 200/250 EP30MM	30x200/250x2000	15750

“ Mélaminé ” blanc et couleurs

BLANC	Désignation	Dimensions ext. mm	Référence
	PLATEAU DE TABLE BLANC 1200X800 EP18MM	18x800x1200	PLABLA1208018

CHÊNE FRANÇAIS	Désignation	Dimensions ext. mm	Référence
	PLATEAU DE TABLE CHENE FRANÇAIS 1200X800 EP18MM	18x800x1200	PLACHEFFRA1208018

BÉTON	Désignation	Dimensions ext. mm	Référence
	PLATEAU DE TABLE BÉTON 1200X800X EP18MM	18x800x1200	PLABETON1208018

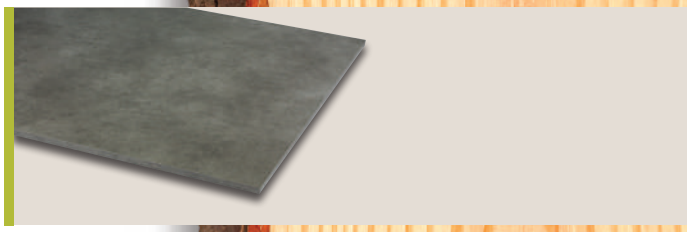

Panneaux de construction

AJ Timber®

Panneaux de construction

Contreplaqué

- EXOTIQUE
- EXOTIQUE POWERPLEX
- POWERPLEX BIO
- OKOUMÉ TWIN
- TOUT OKOUMÉ
- OKOUMÉ MARINE
- FILMÉ
- ANTIDÉRAPANT
- PRÉDÉCOUPÉ

OSB

- PANNEAU
- DALLES
- PRÉDÉCOUPÉ

Aggloméré

- EXTÉRIEUR
- INTÉRIEUR
- DALLE
- PRÉDÉCOUPÉ

Fibres

- HDF
- MDF
- PRÉDÉCOUPÉ

Mélaminé blanc

- PANNEAU
- PRÉDÉCOUPÉ

Autres

- ÉPICÉA 3 PLIS
- SAPIN LAMELLÉ COLLÉ
- PVC
- PVC PRÉDÉCOUPÉ

Panneaux de construction

Contreplaqué

EXOTIQUE

Désignation	Dimensions ext. mm	Référence
CP EXOTIQUE 250X122 EP 5MM Classe 2	5 x 1220 x 2500	CPCOMBI2501225
CP EXOTIQUE 250X122 EP 8MM Classe 2	8 x 1220 x 2500	CPCOMBI2501228
CP EXOTIQUE 250X122 EP 10MM Classe 2	10 x 1220 x 2500	CPCOMBI25012210
CP EXOTIQUE 250X122 EP 12MM Classe 2	12 x 1220 x 2500	CPCOMBI25012212
CP EXOTIQUE 250X122 EP 15MM Classe 2	15 x 1220 x 2500	CPCOMBI25012215
CP EXOTIQUE 250X122 EP 18MM Classe 2	18 x 1220 x 2500	CPCOMBI25012218
CP EXOTIQUE 250X122 EP 22MM Classe 2	22 x 1220 x 2500	CPCOMBI25012222
CP EXOTIQUE 310X153 EP 3.6MM	3,6 x 1530 x 3100	CP3101533.6
CP EXOTIQUE 310X153 EP 5MM Classe 2	5 x 1530 x 3100	CP3101535
CP EXOTIQUE 310X153 EP 8MM Classe 2	8 x 1530 x 3100	CP3101538
CP EXOTIQUE 310X153 EP 10MM Classe 2	10 x 1530 x 3100	CP31015310
CP EXOTIQUE 310X153 EP 12MM Classe 2	12 x 1530 x 3100	CP31015312
CP EXOTIQUE 310X153 EP 15MM Classe 2	15 x 1530 x 3100	CP31015315
CP EXOTIQUE 310X153 EP 18MM Classe 2	18 x 1530 x 3100	CP31015318
CP EXOTIQUE 310X153 EP 22MM Classe 2	23 x 1530 x 3100	CP31015322

EXOTIQUE POWERPLEX

Désignation	Dimensions ext. mm	Référence
CP POWERPLEX EXO INT 250X122 EP3,6MM	3,6 x 1220 x 2500	CPPOWER2501223
CP POWERPLEX EXO EXT 250X122 EP5MM	5 x 1220 x 2500	CPPOWER2501225
CP POWERPLEX EXO EXT 250X122 EP8MM	8 x 1220 x 2500	CPPOWER2501228
CP POWERPLEX EXO EXT 250X122 EP10MM	10 x 1220 x 2500	CPPOWER25012210
CP POWERPLEX EXO EXT 250X122 EP12MM	12 x 1220 x 2500	CPPOWER25012212
CP POWERPLEX EXO EXT 250X122 EP15MM	15 x 1220 x 2500	CPPOWER25012215
CP POWERPLEX EXO EXT 250X122 EP18MM	18 x 1220 x 2500	CPPOWER25012218
CP POWERPLEX EXO EXT 250X122 EP22MM	22 x 1220 x 2500	CPPOWER25012222

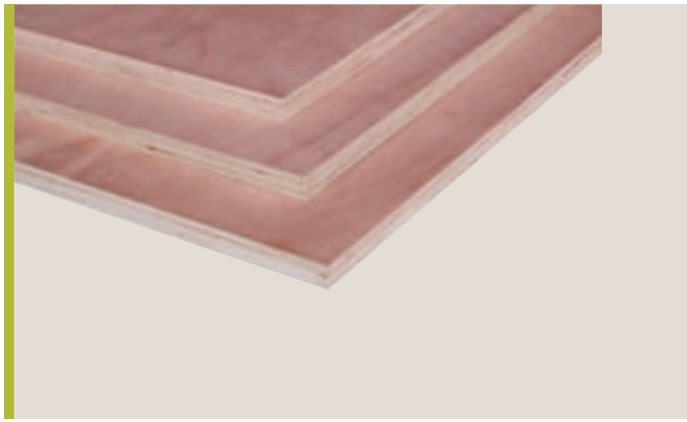

EXOTIQUE POWERPLEX PRÉDÉCOUPÉ

Désignation	Dimensions ext. mm	Référence
CONTREPLAQUE POWERPLEX PRE DECOUPE 400X80 EP5MM	5 x 400 x 800	CPPRE80405
CONTREPLAQUE POWERPLEX PRE DECOUPE 400X120 EP5MM	5 x 400 x 1200	CPPRE120405
CONTREPLAQUE POWERPLEX PRE DECOUPE 600X80 EP5MM	5 x 600 x 800	CPPRE80605
CONTREPLAQUE POWERPLEX PRE DECOUPE 600X120 EP5MM	5 x 600 x 1200	CPPRE120605
CONTREPLAQUE POWERPLEX PRE DECOUPE 400X80 EP10MM	10 x 400 x 800	CPPRE804010
CONTREPLAQUE POWERPLEX PRE DECOUPE 400X120 EP10MM	10 x 400 x 1200	CPPRE1204010
CONTREPLAQUE POWERPLEX PRE DECOUPE 600X80 EP10MM	10 x 600 x 800	CPPRE806010
CONTREPLAQUE POWERPLEX PRE DECOUPE 600X120 EP10MM	10 x 600 x 1200	CPPRE1206010
CONTREPLAQUE POWERPLEX PRE DECOUPE 400X80 EP15MM	15 x 400 x 800	CPPRE804015
CONTREPLAQUE POWERPLEX PRE DECOUPE 400X120 EP15MM	15 x 400 x 1200	CPPRE1204015
CONTREPLAQUE POWERPLEX PRE DECOUPE 600X80 EP15MM	15 x 600 x 800	CPPRE806015
CONTREPLAQUE POWERPLEX PRE DECOUPE 600X120 EP15MM	15 x 600 x 1200	CPPRE1206015

Contreplaqué

OKOUMÉ TWIN

Désignation	Dimensions ext. mm	Référence
CP OKOUME TWIN EXT CL3 250X122 EP5MM	5 x 250 x 1220	CPOKOUME25012205
CP OKOUME TWIN EXT CL3 250X122 EP10MM	10 x 250 x 1220	CPOKOUME25012210
CP OKOUME TWIN EXT CL3 250X122 EP15MM	15 x 250 x 1220	CPOKOUME25012215
CP OKOUME TWIN EXT CL3 250X122 EP18MM	18 x 250 x 1220	CPOKOUME25012218
CP OKOUME TWIN CTBX 250X122 EP 30MM	30 x 1220 x 2500	CPOKOUME25012230

PRÉDÉCOUPÉ OKOUMÉ TWIN

Désignation	Dimensions ext. mm	Référence
CP PREDECOUPE OKOUME TWIN 800x400 EP 5MM	5 x 400 x 800	CPPREOK80405
CP PREDECOUPE OKOUME TWIN 1200x400 EP 5MM	5 x 400 x 1200	CPPREOK120405
CP PREDECOUPE OKOUME TWIN 800x600 EP 5MM	5 x 600 x 800	CPPREOK80605
CP PREDECOUPE OKOUME TWIN 1200x600 EP 5MM	5 x 600 x 1200	CPPREOK120605
CP PREDECOUPE OKOUME TWIN 800x400 EP 10MM	10 x 400 x 800	CPPREOK804010
CP PREDECOUPE OKOUME TWIN 1200x400 EP 10MM	10 x 400 x 1200	CPPREOK1204010
CP PREDECOUPE OKOUME TWIN 800x600 EP 10MM	10 x 600 x 800	CPPREOK806010
CP PREDECOUPE OKOUME TWIN 1200x600 EP 10MM	10 x 600 x 1200	CPPREOK1206010
CP PREDECOUPE OKOUME TWIN 800x400 EP 15MM	15 x 400 x 800	CPPREOK804015
CP PREDECOUPE OKOUME TWIN 1200x400 EP 15MM	15 x 400 x 1200	CPPREOK1204015
CP PREDECOUPE OKOUME TWIN 800x600 EP 15MM	15 x 600 x 800	CPPREOK806015
CP PREDECOUPE OKOUME TWIN 1200x600 EP 15MM	15 x 600 x 1200	CPPREOK1206015

TOUT OKOUMÉ

Désignation	Dimensions ext. mm	Référence
CP TOUT OKOUME CTBX 250X122 EP 5MM	5 x 1220 x 2500	CPTOUTOKCTBX2501225
CP TOUT OKOUME CTBX 250X122 EP10MM	10 x 1220 x 2500	CPTOUTOKCTBX25012210
CP TOUT OKOUME CTBX 250X122 EP 15MM	15 x 1220 x 2500	CPTOUTOKCTBX25012215

MARINE OUKOUMÉ

Désignation	Dimensions ext. mm	Référence
CP MARINE OKOUME 250X122 EP 5MM	5 x 1220 x 2500	CPMARINE2501225
CP MARINE OKOUME 250X122 EP 9MM	9 x 1220 x 2500	CPMARINE2501229
CP MARINE OKOUME 250X122 EP 15MM	15 x 1220 x 2500	CPMARINE25012215

Panneaux de construction

Contreplaqué

	Désignation	Dimensions ext. mm	Référence
POWERPLEX BIO	CP POWERPLEX BIO 250X122 EP 5MM	5 X 1220 X 2500	CPPOWBIO2501225
	CP POWERPLEX BIO 250X122 EP 10MM	10 X 1220 X 2500	CPPOWBIO25012210
	CP POWERPLEX BIO 250X122 EP 15MM	15 X 1220 X 2500	CPPOWBIO25012215

PowerpleX Bio est un contreplaqué contenant de la colle biologique, à base de haricot, exempt de substances toxiques et cancérigènes, tel que le formaldéhyde. Alors que les panneaux ordinaires ne peuvent être facilement éliminés en fin d'utilisation, le **PowerpleX Bio**, permet d'être à la fois recyclé, réutilisé, voire même composté, sa composition n'étant faite que de produits biologiques.

Une feuille de contreplaqué, comme tout produit bois, commence sa vie à partir d'un arbre, dans le cadre de forêts durablement gérées. Au cours de cette phase, le produit élimine le dioxyde de carbone (CO2) de l'atmosphère. Donc, si nous ne brûlons pas le produit, nous profitons d'un avantage environnemental réel en termes de CO2 stocké.

Chez AJTIMBER, nous portons une attention toute particulière non seulement aux matériaux de construction que vous utilisez, mais également aux facteurs humains et environnementaux.

Fondamentalement, nous veillons, si cela est possible, à ce que les produits de notre gamme soient certifiés FSC ou PEFC. De plus, nous nous efforçons de développer continuellement et durablement cellesci, en favorisant les produits biologiques et circulaires. Le terme 'circulaire' est synonyme de conservation des matières premières, et de l'utilisation et la réutilisation des matériaux existants.

Pour une gamme durable

Concernant le développement de nos gammes de produits durables, l'équipe d'AJTIMBER recherche des alternatives aux produits et processus de production polluants pour l'environnement. Par exemple, en collaboration avec nos partenaires, nous avons développé une nouvelle colle biologique ne contenant pas de formaldéhyde. D'autres produits ont également été développés à partir d'arbres déjà utilisés ; par exemple, des plantations d'arbres fruitiers, auxquelles nous donnons une seconde vie.

Cycle de vie du matériau

Le cycle de vie traditionnel des produits du bois, se termine souvent par la combustion. Ceci est dommageable, car si le bois n'est pas brûlé, le monde profitera plus longtemps des bénéfices environnementaux du CO2 stocké dans celui-ci. Tant que le matériau en feuille reste en circulation, nous luttons activement contre les changements climatiques. Il préserve également des matières premières précieuses, comme les phosphates, perdues lors de la combustion. Dans le modèle ci-dessous, nous avons visualisé un modèle de cycle de vie « circulaire », avec la possibilité de réutilisation et de compostage.

L'impact environnemental

Afin d'avoir une vision complète de l'impact environnemental des produits de notre gamme bois et de pouvoir les rendre plus durables, nous avons fait réaliser une analyse du cycle de vie (ACV) pour chaque produit, par « Greenhouse Marketeers ». L'impact environnemental de la production de ces matériaux a été étudié, et exprimé en équivalent CO2. La toxicité humaine a également été examinée, impactant fortement l'environnement, du fait d'émission de nombreuses substances toxiques.

Panneaux de construction

FILMÉ

Désignation	Dimensions ext. mm	Référence
CP FILME 250X125 EP 12MM	12 x 1250 x 2500	CPFILME25012512
CP FILME 250X125 EP 15MM	15 x 1250 x 2500	CPFILME25012515
CP FILME 250X125 EP 18MM	18 x 1250 x 2500	CPFILME25012518
CP FILME 250X125 EP 21MM	21 x 1250 x 2500	CPFILME25012521

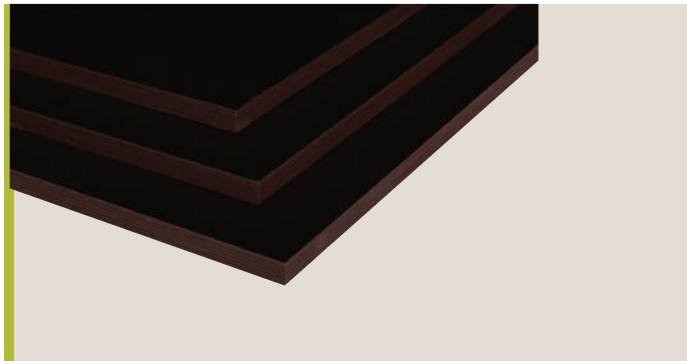

POWERFILM

Désignation	Dimensions ext. mm	Référence
CP POWERFILM 250X125CM EP 12MM	12 x 1250 x 2500	CPPOWERFILM25012512
CP POWERFILM 250X125CM EP 15MM	15 x 1250 x 2500	CPPOWERFILM25012515
CP POWERFILM 250X125CM EP 18MM	18 x 1250 x 2500	CPPOWERFILM25012518

FILMÉ 1 FACE ANTIDÉRAPANTE

Désignation	Dimensions ext. mm	Référence
CP FILME 1 FACE ANTIDER INDO 250X125 EP 12MM	12 x 1250 x 2500	01967
CP FILME 1 FACE ANTIDERAPANT 250X125 EP 15MM	15 x 1250 x 2500	CPFILMEANTI25012515
CP FILME 1 FACE ANTIDERAPANT 250X125 EP 18MM	18 x 1250 x 2500	CPFILMEANTI25012518
CP FILME 1 FACE ANTIDERAPANT 250X125 EP 21MM	21 x 1250 x 2500	CPFILMEANTI25012521

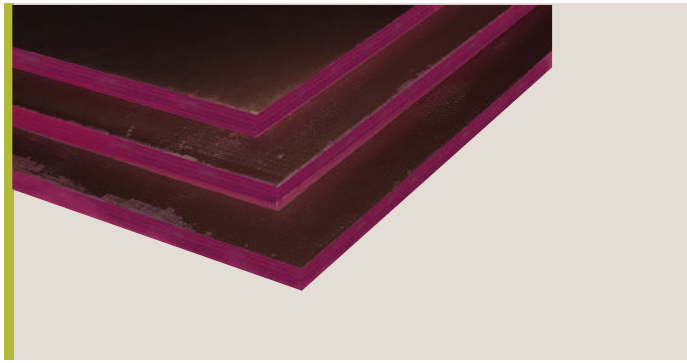

POWERFILM 1 FACE ANTIDÉRAPANTE

Désignation	Dimensions ext. mm	Référence
CP POWERFILM 1 FACE ANTIDERAPANT 250X125CM EP 12MM	12 x 1250 x 2500	CPPOWERANTI25012512
CP POWERFILM 1 FACE ANTIDERAPANT 250X125CM EP 15MM	15 x 1250 x 2500	CPPOWERANTI25012515
CP POWERFILM 1 FACE ANTIDERAPANT 250X125CM EP 18MM	18 x 1250 x 2500	CPPOWERANTI25012518

OSB

OSB

Désignation	Dimensions ext. mm	Référence
OSB"3" 250X125 EP 9MM	9 x 1250 x 2500	OSB32501259
OSB"3" 250X125 EP 12MM	12 x 1250 x 2500	OSB325012512
OSB"3" 250X125 EP 15MM	15 x 1250 x 2500	OSB325012515
OSB"3" 250X125 EP 18MM	18 x 1250 x 2500	OSB325012518
OSB"3" 250X125 EP 22MM	22 x 1250 x 2500	OSB325012522

DALLES OSB

Désignation	Dimensions ext. mm	Référence
DALLES OSB"3" 2500X675 EP 12MM	12 x 675 x 2500	OSB2500675120
DALLES OSB"3" 2500X675 EP 15MM	15 x 675 x 2500	OSB3250675150
DALLES OSB"3" 2500X675 EP 18MM	18 x 675 x 2500	OSB3250675180
DALLES OSB"3" 2500X675 EP 22MM	22 x 675 x 2500	OSB3250675220

OSB PRÉDÉCOUPÉ

Désignation	Dimensions ext. mm	Référence
OSB"3" PREDECOUPE 800X400 EP 15MM	15 x 400 x 800	OSB3804015
OSB"3" PREDECOUPE 800X600 EP 15MM	15 x 600 x 800	OSB3806015
OSB"3" PREDECOUPE 1200X400 EP 15MM	15 x 400 x 1200	OSB31204015
OSB"3" PREDECOUPE 1200X600 EP 15MM	15 x 600 x 1200	OSB31206015

Panneaux de construction

Aggloméré

INTÉRIEUR

Désignation	Dimensions ext. mm	Référence
AGGLOMERE INT 250X125 EP 8MM	8 x 1250 x 2500	AG2501258
AGGLOMERE INT 250X125 EP 10MM	10 x 1250 x 2500	AG25012510
AGGLOMERE INT 250X125 EP 12MM	12 x 1250 x 2500	AG25012512
AGGLOMERE INT 250X125 EP 16MM	16 x 1250 x 2500	AG25012516
AGGLOMERE INT 250X125 EP 18MM	18 x 1250 x 2500	AG25012518
AGGLOMERE INT 250X125 EP 22MM	22 x 1250 x 2500	AG25012522

EXTÉRIEUR

Désignation	Dimensions ext. mm	Référence
AGGLOMERE EXT 250X125 EP 10MM	10 x 1250 x 2500	AGHY25012510
AGGLOMERE EXT 250X125 EP 12MM	12 x 1250 x 2500	AGHY25012512
AGGLOMERE EXT 250X125 EP 16MM	16 x 1250 x 2500	AGHY25012516
AGGLOMERE EXT 250X125 EP 18MM	18 x 1250 x 2500	AGHY25012518
AGGLOMERE EXT 250X125 EP 22MM	22 x 1250 x 2500	AGHY25012522

PRÉDÉCOUPÉ

Désignation	Dimensions ext. mm	Référence
AGGLOMERE PREDECOUPE 800x400 EP 10MM	10 x 400 x 800	MEL804010
AGGLOMERE PREDECOUPE 1200x400 EP 10MM	10 x 400 x 1200	MEL1204010
AGGLOMERE PREDECOUPE 800x600 EP 10MM	10 x 600 x 800	MEL806010
AGGLOMERE PREDECOUPE 1200x600 EP 10MM	10 x 600 x 1200	MEL1206010
AGGLOMERE PREDECOUPE 800x400 EP 16MM	16 x 400 x 800	MEL804016
AGGLOMERE PREDECOUPE 1200x400 EP 16MM	16 x 400 x 1200	MEL1204016
AGGLOMERE PREDECOUPE 800x600 EP 16MM	16 x 600 x 800	MEL806016
AGGLOMERE PREDECOUPE 1200x600 EP 16MM	16 x 600 x 1200	MEL1206016
AGGLOMERE PREDECOUPE 800x400 EP 18MM	18 x 400 x 800	MEL804018
AGGLOMERE PREDECOUPE 1200x400 EP 18MM	18 x 400 x 1200	MEL806018
AGGLOMERE PREDECOUPE 800x600 EP 18MM	18 x 600 x 800	MEL1204018
AGGLOMERE PREDECOUPE 1200x600 EP 18MM	18 x 600 x 1200	MEL1206018

DALLES AMÉNAGEMENT

Désignation	Dimensions ext. mm	Référence
DALLE AMENAGEMENT AG EXT 2050X610 EP 19MM	19 x 610 x 2050	DALLEEXT205061019
DALLE AMENAGEMENT AG EXT 2050X610 EP 22MM	22 x 610 x 2050	DALLEEXT205061022
DALLE AMENAGEMENT AG INT 2050X610 EP 19MM	19 x 610 x 2050	DALLEINT205061019
DALLE AMENAGEMENT AG INT 2050X610 EP 22MM	22 x 610 x 2050	DALLEINT205061022

Fibre

HDF / MDF

Désignation	Dimensions ext. mm	Référence
HDF PANNEAU 244X122 EP 2.5MM	2,5 x 1220 x 2440	FIB2441222.5
HDF PANNEAU 244X122 EP 3MM	3 x 1220 x 2440	MDF2441223
HDF PANNEAU 244 X 122 EP 3.2MM	3,2 x 1220 x 2440	FIB24412223.2
HDF PANNEAU 244X122 EP 4MM	4 x 1220 x 2440	MDF2441224
MDF PANNEAU 244X122 EP 6 MM	6 x 1220 x 2440	MDF2441226
MDF PANNEAU 244X122 EP 10MM	10 x 1220 x 2440	MDF24412210
MDF PANNEAU 244X122 EP 12MM	12 x 1220 x 2440	MDF24412212
MDF PANNEAU 244X122 EP 16MM	16 x 1220 x 2440	MDF24412216
MDF PANNEAU 244X122 EP 18MM	18 x 1220 x 2440	MDF24412218
MDF PANNEAU 244X122 EP 22MM	22 x 1220 x 2440	MDF24412222
HDF PANNEAU LAQUE BLANC 244X122 EP 3MM	3 x 1220 x 2440	FIBBL2441223

HDF / MDF PRÉDÉCOUPÉ

Désignation	Dimensions ext. mm	Référence
HDF PREDECOUPE 800x400 EP 3MM	3 x 400 x 800	MDF80403
HDF PREDECOUPE 1200x400 EP 3MM	3 x 400 x 1200	MDF120403
HDF PREDECOUPE 800x600 EP 3MM	3 x 600 x 800	MDF80603
HDF PREDECOUPE 1200x600 EP 3MM	3 x 600 x 1200	MDF120603
HDF PREDECOUPE 120X80 EP 3MM	3 x 800 x 1200	FIB120803
MDF PREDECOUPE 800x400 EP 10MM	10 x 400 x 800	MDF804010
MDF PREDECOUPE 1200x400 EP 10MM	10 x 400 x 1200	MDF1204010
MDF PREDECOUPE 800x600 EP 10MM	10 x 600 x 800	MDF806010
MDF PREDECOUPE 1200x600 EP 10MM	10 x 600 x 1200	MDF1206010
MDF PREDECOUPE 800x400 EP 16MM	16 x 400 x 800	MDF804016
MDF PREDECOUPE 1200x400 EP 16MM	16 x 400 x 1200	MDF1204016
MDF PREDECOUPE 800x600 EP 16MM	16 x 600 x 800	MDF806016
MDF PREDECOUPE 1200x600 EP 16MM	16 x 600 x 1200	MDF1206016
MDF PREDECOUPE 800x400 EP 18MM	18 x 400 x 800	MDF804018
MDF PREDECOUPE 1200x400 EP 18MM	18 x 400 x 1200	MDF1204018
MDF PREDECOUPE 800x600 EP 18MM	18 x 600 x 800	MDF806018
MDF PREDECOUPE 1200x600 EP 18MM	18 x 600 x 1200	MDF1206018

Panneaux de construction

Mélaminé

MÉLAMINÉ BLANC

Désignation	Dimensions ext. mm	Référence
MELAMINE BLANC 244X122 EP8MM	8 x 1220 x 2440	81008
MELAMINE BLANC 244X122 EP10MM	10 x 1220 x 2440	81009
MELAMINE BLANC 244X122 EP12MM	12 x 1220 x 2440	81004
MELAMINE BLANC 244X122 EP15MM	15 x 1220 x 2440	81005
MELAMINE BLANC 244X122 EP18MM	18 x 1220 x 2440	81006
MELAMINE BLANC 244X122 EP22MM	22 x 1220 x 2440	81007

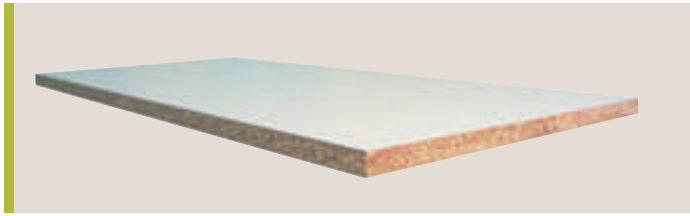

MÉLAMINÉ PRÉDÉCOUPÉ

Désignation	Dimensions ext. mm	Référence
MELAMINE PREDECOUPE 800x400 EP 10MM	10 x 400 x 800	MEL804010
MELAMINE PREDECOUPE 1200x400 EP 10MM	10 x 400 x 1200	MEL1204010
MELAMINE PREDECOUPE 800x600 EP 10MM	10 x 600 x 800	MEL806010
MELAMINE PREDECOUPE 1200x600 EP 10MM	10 x 600 x 1200	MEL1206010
MELAMINE PREDECOUPE 800x400 EP 16MM	16 x 400 x 800	MEL804016
MELAMINE PREDECOUPE 1200x400 EP 16MM	16 x 400 x 1200	MEL1204016
MELAMINE PREDECOUPE 800x600 EP 16MM	16 x 600 x 800	MEL806016
MELAMINE PREDECOUPE 1200x600 EP 16MM	16 x 600 x 1200	MEL1206016
MELAMINE PREDECOUPE 800x400 EP 18MM	18 x 400 x 800	MEL804018
MELAMINE PREDECOUPE 1200x400 EP 18MM	18 x 400 x 1200	MEL806018
MELAMINE PREDECOUPE 800x600 EP 18MM	18 x 600 x 800	MEL1204018
MELAMINE PREDECOUPE 1200x600 EP 18MM	18 x 600 x 1200	MEL1206018

Autres

	Désignation	Dimensions ext. mm	Référence
ÉPICÉA SAPIN	EPICEA 3 PLIS CHX B/C 250X125 EP 19MM	19 x 125 x 2500	EPI250125190
	EPICEA 3 PLIS CHX B/C 250X125 EP 32MM	32 x 125 x 2500	EPI250125320
	PANNEAU SAPIN 2500 X 1250 EP 22MM	22 x 1250 x 2500	PANSAP25012522

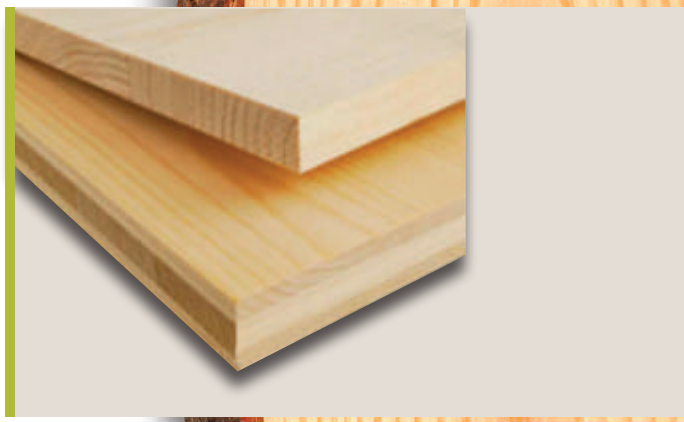

	Désignation	Dimensions ext. mm	Référence
PVC	PANNEAU PVC EXPANSE BLANC MAT 2440X1220 EP 5MM	5 x 1220 x 2440	PVC2441225
	PANNEAU PVC EXPANSE BLANC MAT 2440X1220 EP 10MM	10 x 1220 x 2440	PVC24412210

	Désignation	Dimensions ext. mm	Référence
PVC PRÉDÉCOUPÉ	PVC PREDECOUPE EXPANSE BLANC MAT 800X400 EP 5MM	5 x 400 x 800	PVCPRE80405
	PVC PREDECOUPE EXPANSE BLANC MAT 1200X400 EP 5MM	5 x 400 x 1200	PVCPRE120405
	PVC PREDECOUPE EXPANSE BLANC MAT 800X600 EP 5MM	5 x 600 x 800	PVCPRE80605
	PVC PREDECOUPE EXPANSE BLANC MAT 1200X600 EP 5MM	5 x 600 x 1200	PVCPRE120605
	PVC PREDECOUPE EXPANSE BLANC MAT 800X400 EP 10MM	10 x 400 x 800	PVCPRE804010
	PVC PREDECOUPE EXPANSE BLANC MAT 1200X400 EP 10MM	10 x 400 x 1200	PVCPRE1204010
	PVC PREDECOUPE EXPANSE BLANC MAT 800X600 EP 10MM	10 x 600 x 800	PVCPRE806010
	PVC PREDECOUPE EXPANSE BLANC MAT 1200X600 EP 10MM	10 x 600 x 1200	PVCPRE1206010

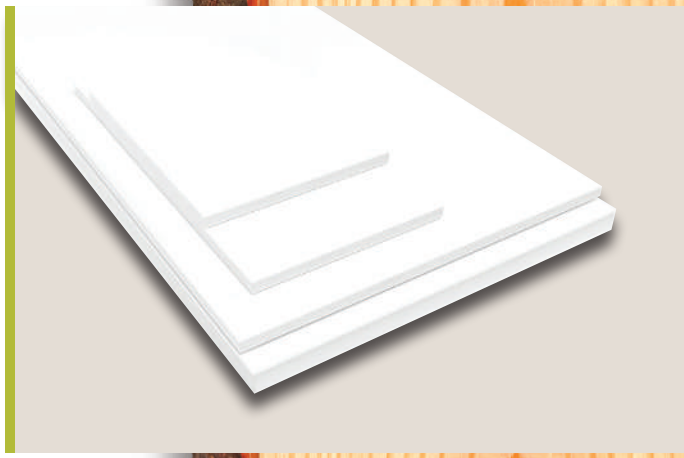

Plans de travail

Bois massif

- CHÊNE
- HÊTRE
- ACAJOU HUILÉ
- SAPIN

Aggloméré

- AGGLOMÉRÉ HYDROFUGE À CARRELER

Stratifié

- BLANC
- BÉTON
- ARDOISE
- CHÊNE
- AUTHENTIQUE
- MARBRE BLANC
- CHÊNE BLANCHI
- MARBRE GRISÉ
- NOISETTE
- MINÉRAL
- CHÊNE SCIE
- CIMENT BROSSÉ
- NOIR PIÉTRA

Plans de travail

Plans de travail

Bois massif

CHÊNE

Désignation	Dimensions ext. mm	Référence
PLAN DE TRAVAIL CHENE MASSIF 2000x650 EP26MM	26x650x2000	PLCHENEFSC200650280
PLAN DE TRAVAIL CHENE MASSIF 2500x650x38 EP38MM	38x650x2500	PLACHEFSC2506538
PLAN DE TRAVAIL CHENE MASSIF 3000x650 EP38MM	38x650x3000	PLACHE3006538

HÊTRE

Désignation	Dimensions ext. mm	Référence
PLAN TRAVAIL HETRE MASSIF 2000x650 EP26MM	26x650x2000	PLAHETRE2006526
PLAN DE TRAVAIL HETRE MASSIF 2500X650 EP38MM	38x650x2500	PLAHETRE2506538
PLAN TRAVAIL HETRE MASSIF 3000x650 EP38MM	38x650x3000	PLAHETRE3006538

SAPIN

Désignation	Dimensions ext. mm	Référence
PLAN TRAVAIL MASSIF SAPIN 2500x600 EP28MM	28x600x2500	PLASAPIN2506028

ACAJOU HUILÉ

Désignation	Dimensions ext. mm	Référence
PLAN DE TRAVAIL ACAJOU HUILE FSC 100% 200X65 EP 26MM	26x650x2000	PLANACAJOUHUILE2006526
PLAN ACAJOU HUILE FSC 100% 300X65 EP26MM	26x650x3000	PLANACAJOUHUILE3006526
PLAN DE TRAVAIL ACAJOU HUILE FSC 100% 200X65 EP36MM	36x650x2000	PLANACAJOUHUILE2006536
PLAN DE TRAVAIL ACAJOU HUILE FSC 100% 250X65 EP36MM	36x650x2500	PLANACAJOUHUILE2506536
PLAN DE TRAVAIL ACAJOU HUILE FSC 100% 300X65 EP 36MM	36x650x3000	PLANACAJOUHUILE3006536

Plans de travail

BLANC

Désignation	Dimensions ext. mm	Référence
PLAN DE TRAVAIL BLANC 1800x600x28	28x600x1800	PLTRAVBLANC180060028
PLAN DE TRAVAIL BLANC 2770x640x28	28x640x2770	PLPROMOBLANC2776428
PLAN DE TRAVAIL BLANC 2000x650x38	38x650x2000	PLABLANC200065038
PLAN DE TRAVAIL BLANC 3000x650x38	38x650x3000	PLABLANC300065038
BANDE DE CHANT 5M LARGEUR 42MM BLANC	42x500	CHANTPLABLANC

BÉTON

Désignation	Dimensions ext. mm	Référence
PLAN DE TRAVAIL BETON 1850x610x28	28x610x1850	PLBETON1856128
PLAN DE TRAVAIL BETON 2770x640x28	28x640x2770	PLPROMOBETON2756428
PLAN DE TRAVAIL BETON 2750x640x38	38x640x2750	PLBETON2756438
BANDE DE CHANT 5M LARGEUR 42MM BETON	42x500	CHANTPLABETON

ARDOISE

Désignation	Dimensions ext. mm	Référence
PLAN DE TRAVAIL ARDOISE 1850x610x28	28x610x1850	PLARDOISE1856128
PLAN DE TRAVAIL ARDOISE 2770x640x28	28x640x2770	PLPROMOARD2756428
PLAN DE TRAVAIL ARDOISE 2750x640x38	38x640x2750	PLARDOISE2756438
BANDE DE CHANT 5M LARGEUR 42MM ARDOISE	42x500	CHANTPLAARDOISE

ALU

Désignation	Dimensions ext. mm	Référence
PLAN DE TRAVAIL ALU 2770x640x28	28x640x2770	PLPROMOALU2756428
PLAN DE TRAVAIL ALU 2750x640x38	38x640x2750	PLALU2756438

CHÊNE

Désignation	Dimensions ext. mm	Référence
PLAN DE TRAVAIL CHENE 1850x610x28	28x610x1850	PLCHENE1856128
PLAN DE TRAVAIL CHENE 2770x640x28	28x640x2770	PLPROMOCHENEFONCE2776428
PLAN DE TRAVAIL CHENE 2750x640x38	38x640x2750	PLCHENE2756438
BANDE DE CHANT 5M LARGEUR 42MM CHENE	42x500	CHANTPLACHENE

Plans de travail

AUTHENTIQUE

Désignation	Dimensions ext. mm	Référence
PLAN DE TRAVAIL CHENE AUTHENTIQUE 1850x610x28	28x610x1850	PLCHENENAT1856128
PLAN DE TRAVAIL AUTHENTIQUE 2770x640x28	28x640x2770	PLPROMAUTHENTIQUE2776428
BANDE DE CHANT 5M LARGEUR 42MM AUTHENTIQUE	42x500	CHANTPLAAUTHENTIQUE

MARBRE BLANC

Désignation	Dimensions ext. mm	Référence
PLAN DE TRAVAIL MARBRE 2770x640x28	28x640x2770	PLPROMOMARBRE2776428
BANDE DE CHANT 5M LARGEUR 42MM MARBRE BLANC	42x500	CHANTPLAMARBRE

CHÊNE BLANCHI

Désignation	Dimensions ext. mm	Référence
PLAN DE TRAVAIL CHENE BLANCHI 2770x640x28	28x640x2770	PLPROMOCHBLANCHI2776428

MARBRE GRIS

Désignation	Dimensions ext. mm	Référence
PLAN DE TRAVAIL MARBRE GRIS 2000x650x38	38x650x2000	PLAMARBRE200065038
PLAN DE TRAVAIL MARBRE GRIS 3000x650x38	38x650x3000	PLAMARBREGRIS300065038

NOISETTE

Désignation	Dimensions ext. mm	Référence
PLAN DE TRAVAIL NOISETTE 2000x650x38	38x650x2000	PLANOISETTE200065038
PLAN DE TRAVAIL NOISETTE 3000x650x38	38x650x3000	PLANOISETTE300065038

Plans de travail

MINÉRAL

Désignation	Dimensions ext. mm	Référence
PLAN DE TRAVAIL MINERAL 2000x650x38	38x650x2000	PLAMINERAL200065038
PLAN DE TRAVAIL MINERAL 3000x650x38	38x650x3000	PLAMINERAL300065038

CHÊNE SCIE

Désignation	Dimensions ext. mm	Référence
PLAN DE TRVAIL CHENE SCIE 2000x650x38	38x650x2000	PLACHENES200065038
PLAN DE TRAVAIL CHENE SCIE 3000x650x38	38x650x3000	PLACHENES300065038

CIMENT BROSSÉ

Désignation	Dimensions ext. mm	Référence
PLAN DE TRAVAIL CIMENT BROSSE 2000x650x38	38x650x2000	PLACIMENT200065038
PLAN DE TRAVAIL CIMENT BROSSE 3000x650x38	38x650x3000	PLACIMENT300065038

NOIR PIÉTRA

Désignation	Dimensions ext. mm	Référence
PLAN DE TRAVAIL NOIR PIETRA 2000x650x38	38x650x2000	PLANOIRP200065038
PLAN DE TRAVAIL NOIR PIETRA 3000x650x38	38x650x3000	PLANOIRP30006503

Crédence

Désignation	Dimensions ext. mm	Référence
CREDENCE CIMENT/MINERAL 3000x640x10	10x640x3000	CRECIMEMIN300064010
CREDENCE NOIR PIETRA/CH SCIE 3000x640x10	10x640x3000	CREPIETRA/CHSCIE300064010
CREDENCE MARBRE GRIS/NOISETTE 3000x640x10 3000x640x10	10x640x3000	CREMARBNOIS300064010

Aggloméré

HYDRO À CARRELER

Désignation	Dimensions ext. mm	Référence
PLAN DE TRAVAIL A CARRELER 1850x61 EP28MM	28x61x1850	PLHY1850610280
PLAN TRAVAIL A CARRELER 3050x61 EP28MM	28x61x3050	PLHY3050610280

Revêtements de sol

AJ Timber®

AJ Timber®

Nos gammes principales déclinées ci-après

- CLASSIC - Epaisseur 7 mm
- LOFT - Epaisseur 8 mm
- VILLA - Epaisseur 8 mm
- NATURE - Epaisseur 8 mm
- ESSENCE - Epaisseur 8 mm
- H2O FLOOR - Epaisseur 8 mm
- RESIDENCE - Epaisseur 10 mm
- RIVER - Epaisseur 12 mm

Plinthes

Accessoires

Revêtements de sol

Découvrez nos gammes de revêtements de sol stratifiés de qualité

Le revêtement de sol stratifié est en parfaite harmonie avec les modes de vie actuels. En effet, un revêtement stratifié est le meilleur compromis, confort, résistance, qualité et variabilité en terme de décor, tout en s'inscrivant dans des budgets acceptables.

Nos gammes, sélectionnées pour leur haut niveau de qualité, sont variées et évolutives en osmose avec l'évolution des attentes et des styles de vie.

- **Confort**
- **Résistance**
- **Elégance**
- **Fonctionnalité**

Nos produits satisfont pleinement aux normes européennes en vigueur, en particulier la norme EN 13329, garantissant la résistance à l'abrasion (Abrasion Class), identifiable par une classification AC, reprise dans le tableau ci-contre.

Nos principales collections

Voici quelques unes de nos gammes les plus suivies, représentant le cœur du marché. Au sein de ces gammes, sont déclinés, au fil des tendances, de beaux nuanciers, riches en teintes et finitions que nous vous invitons à découvrir sur simple demande auprès de nos services commerciaux.

Ces gammes sont nos valeurs sûres et rencontrent le meilleur accueil dans vos points de vente.

CLASSIC

- Lames 1285 x 192 mm - Epaisseur 7 mm
- Paquet de 10 lames (2,47 m²)
- Panneaux d'âme HDF durable
- Pour usage domestique soutenu et usage commercial modéré
- Protection contre l'humidité et la moisissure
- Facile à nettoyer
- Assemblage rapide sans colle (système Twin clic)

Usage domestique soutenu

Usage commercial modéré

VILLA

- Lames 1285 x 192 mm - Epaisseur 8 mm
- Paquet de 9 lames (2,22 m²)
- Panneaux d'âme HDF durable
- Pour les surfaces résidentielles soumises à de fortes contraintes
- Rainures longitudinales visibles pour une perception de grandeur et d'espace
- Protection contre l'humidité et la moisissure
- Surface antibactérienne

Usage domestique soutenu

Usage commercial courant

LOFT

- Lames 1285 x 192 mm - Epaisseur 8 mm
- Paquet de 9 lames (2,22 m²)
- Panneaux d'âme HDF durable
- Pour les surfaces résidentielles soumises à de fortes contraintes
- Imite parfaitement le bois
- Protection contre l'humidité et la moisissure
- Assemblage rapide sans colle (système Twin clic)
- Surface antibactérienne

Usage domestique soutenu

Usage commercial courant

NATURE

- Lames 1285 x 192 mm - Epaisseur 8 mm
- Paquet de 9 lames (2,22 m²)
- Panneaux d'âme HDF durable
- Pour les surfaces résidentielles soumises à de fortes contraintes
- Texture naturelle de grande qualité
- Bord des lames biseauté pour créer l'apparence d'un vrai parquet bois
- Surface mate
- Protection contre l'humidité et la moisissure
- Surface antibactérienne

Usage domestique soutenu

Usage commercial courant

Revêtements de sol

ESSENCE

- Lames 1285 x 327 mm - Epaisseur 8 mm
- Paquet de 6 lames (2,52 m²)
- Reproduction fidèle de dalles céramique
- Pose simplifiée grâce à des lames de grande taille
- Pour les surfaces résidentielles soumises à de fortes contraintes
- Bord des lames jointé pour créer l'apparence d'un vrai carrelage
- Protection contre l'humidité et la moisissure
- Surface antibactérienne

Usage domestique soutenu

Usage commercial courant

RESIDENCE

- Lames 1285 x 192 mm - Epaisseur 10 mm
- Paquet de 7 lames (1,73 m²)
- Panneaux d'âme HDF durable
- Pour les surfaces résidentielles soumises à de fortes contraintes
- Bord des lames biseauté pour créer l'apparence d'un vrai parquet bois
- Texture naturelle de grande qualité
- Surface mate
- Protection contre l'humidité et la moisissure
- Surface antibactérienne

Usage domestique soutenu

Usage commercial modéré

H20 FLOOR

- Lames 1285 x 192 mm - Epaisseur 8 mm
- Paquet de 11 lames (2,28 m²)
- 4 chanfreins
- Panneaux appropriés pour les pièces humides
- Pour les surfaces résidentielles soumises à de fortes contraintes
- Assemblage rapide sans colle (système 1 clic 2 go)
- Revêtement antibactérien et antistatique
- Résistant à la lumière
- Protection contre les micro-rayures

Usage domestique soutenu

Usage commercial soutenu

RIVER

- Lames 1285 x 192 mm - Epaisseur 12 mm
- Paquet de 6 lames (1,48 m²)
- Panneaux d'âme HDF durable
- Pour les surfaces résidentielles soumises à de fortes contraintes
- Bord des lames biseauté pour créer l'apparence d'un vrai parquet bois
- Texture naturelle de grande qualité
- Surface mate
- Protection contre l'humidité et la moisissure grâce à la MO.RE Technologie
- Surface antibactérienne

Usage domestique soutenu

Usage commercial soutenu

Plinthes

Toutes nos gammes de revêtements de sol sont accompagnées des plinthes assorties.
Vous pouvez également retrouver nos autres gammes de plinthes page 64 (Bois brut, MDF, Revêtue, PVC, Alu) ainsi que nos surplinthes blanches.

Les accessoires

SOUS-COUCHES	Désignation	Dimensions	Référence
	ROULEAU DE SOUS-COUCHE POLYETHYLENE	1 x 20 ml soit 20 m²	SOUSCOUCHE2MM
	15 DALLES SOUS-COUCHE FIBRE DE BOIS 7,52 m²	4 x 850 x 590	SOUSCOUCHEDAL4MM

KIT DE POSE ET CALES	Désignation	Référence
	KIT POSE PARQUET	KIT
	SACHET DE CALES POUR PARQUET FLOTTANT	CALES
	BLISTER 25 CAL.BOIS 5 mm BLEU	61064
	BLISTER 50 CAL.BOIS DIVERS	61065
	BLISTER 10 CAL.BOIS GRANDE TAILLE	61066
	CLIPS POUR PLINTHES / SACHET DE 20 CLIPS	CLIPS

Revêtements muraux

Revêtements muraux

Désignation	Dimensions	Référence
TEAK ELEG BUMPING NATURE	10 - 20 x 200 x 500	82000
TEAK ELEG BUMPING GUN SMOCKED	10 - 20 x 200 x 500	82001

Décoration et aménagement

AJ Timber®

Portes coulissantes STOREMAX®
“ Le sur-mesure en kit ”

- SYSTÈME COULISSANT
- ACCESSOIRES

Système d’aménagement

CanDo®

Aménagement extérieur

- CLIN POUR CLÔTURE

Portes coulissantes STOREMAX®

Portes coulissantes StoreMax®

StoreMax® Basic vous permet de créer vous-même un système de portes coulissantes. StoreMax® Basic vous offre différentes solutions pour toutes vos envies de rangement, comme des aménagements de comble par exemple, ou des portes coulissantes de grande taille pour les dressings et parois de séparation.

StoreMax® propose des portes coulissantes suspendues (H) et des portes roulantes (R).

Système Suspendu (H) :

- Pas de rail sur votre moquette ou parquet
- Paroi de séparation possible avec rail simple

Système à poser (R) :

- Une paroi coulissante stable grâce au guidage supérieur et inférieur
- Poids sur le rail inférieur, pour plafonds minces

	Jusqu'à 20 kg	Jusqu'à 40 kg	Jusqu'à 60 kg
Système suspendu	H-20	H-40	H-60
Système à poser	R-20	R-40	R-60

Système coulissant redécoupable R-60

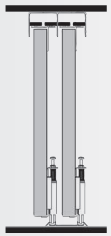

Désignation	Référence
KIT R-60 REDECOUPABLE - profil aluminim - hauteur maxi 260 cm - largeur maxi 100 cm (par porte) - remplissage par panneau mélaminné 8 mm - largeur de rail disponible 180 cm, 240 cm et 360 cm	22711

RAILS

Désignation	Référence
RAIL HAUT ET BAS ALUMINIM LARG 180	23227
RAIL HAUT ET BAS ALUMINIM LARG 240	23228
RAIL HAUT ET BAS ALUMINIM LARG 360	23229

Système coulissant pour porte suspendue redécoupable

ROULEMENTS

Désignation	Référence
BLISTER DE 2 ROULEMENTS SUPENDUS + 2 GUIDES **H-20** roulement pour porte de 20 kg maxi	23200
BLISTER DE 2 ROULEMENTS SUPENDUS + 2 GUIDES **H-40** roulement pour porte de 40 kg maxi	23201
BLISTER DE 2 ROULEMENTS SUPENDUS + 2 GUIDES **H-60** roulement pour porte de 60 kg maxi	23202

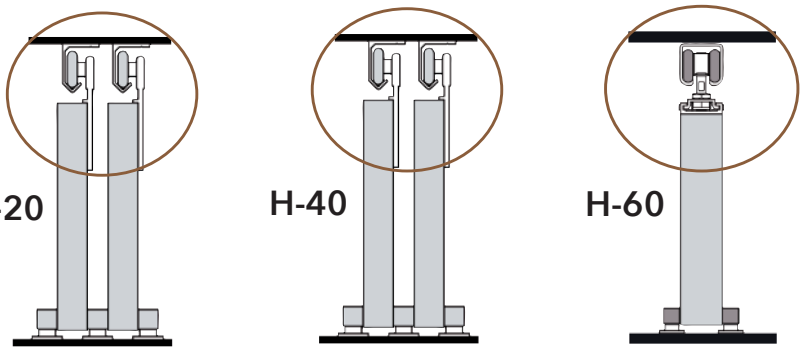

RAILS

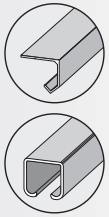

Désignation	Référence
RAIL ALUMINIUM LG 180 CM POUR ROULETTES H-20 ET H-40	23220
RAIL ALUMINIUM LG 240 CM POUR ROULETTES H-20 ET H-40	23221
RAIL ALUMINIUM LG 360 CM POUR ROULETTES H-20 ET H-40	23222
RAIL ALUMINIUM LG 200 CM POUR ROULETTES H-60	23223

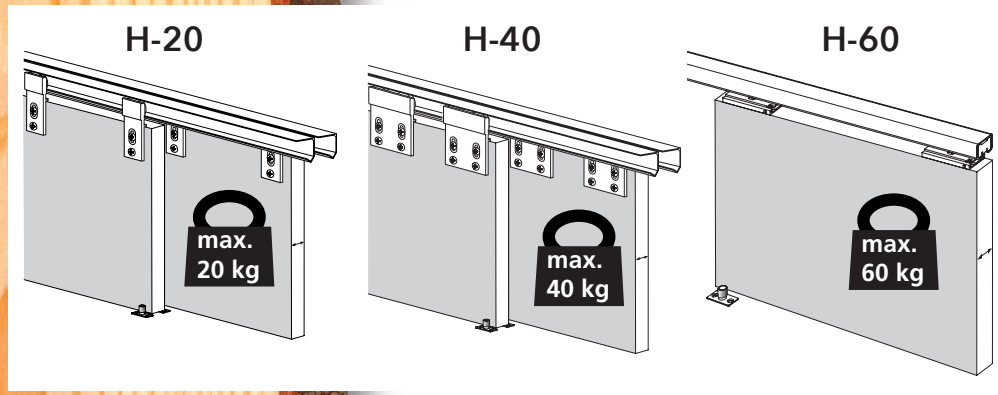

ROULEMENTS

Désignation	Référence
BLISTER DE 2 ROULEMENTS A POSER + 2 GUIDES R-20 roulement pour porte de 20 kg maxi	23203
BLISTER DE 2 ROULEMENTS A POSER + 2 GUIDES R-40 roulement pour porte de 40 kg maxi	23204

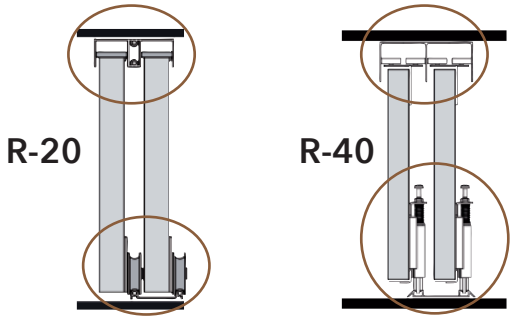

RAILS

Désignation	Référence
RAIL HAUT ET BAS ALUMINIUM LG 180 CM POUR ROULEMENTS R-20	23224
RAIL HAUT ET BAS ALUMINIUM LG 240 CM POUR ROULEMENTS R-20	23225
RAIL HAUT ET BAS ALUMINIUM LG 360 CM POUR ROULEMENTS R-20	23226

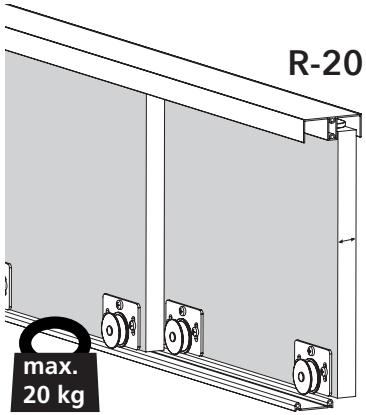

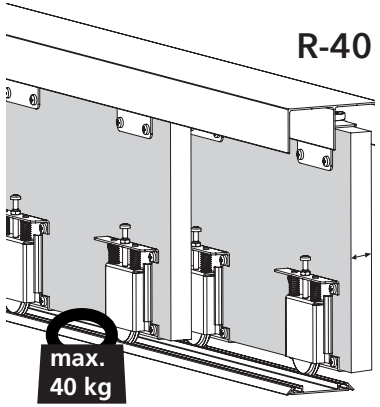

ACCESSOIRES

	Désignation	Référence
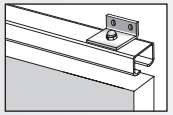	BLISTER DE 2 SUPPORTS FIXES	23206
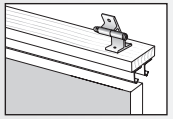	BLISTER DE 4 SUPPORTS INCLINABLES POUR FIXER UN RAIL SUR UN PLAFOND RAMPANT	23205
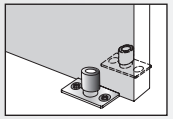	BLISTER DE 4 GUIDES	23207
	BLISTER DE 2 POIGNÉES RECTANGULAIRES	23208
	BLISTER DE 2 POIGNÉES RONDES	23209
	BLISTER DE 2 POIGNÉES VERTICALES	23210
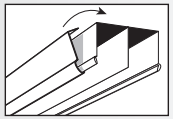	CACHE RAIL ALUMINIUM LG 240 CM	23211
	CACHE RAIL BLANC LG 240 CM	23212
	JOINT DE PROTECTION GRIS	24008

AJ Timber®

Système d'aménagement CanDo®

Le Style « Vintage » industriel

La gamme CanDo® offre des possibilités de décor et d'aménagement de type industriel, très en vogue, pratique et robuste.

Les éléments modulables

Une série de pièces métalliques (en zing) assemblables en totale créativité pour l'intérieur et l'extérieur.

ÉLÉMENTS MODULABLES

Désignation	Dimensions ext. mm	Référence
Angle à 4 entrées	Ø 27 mm	26014
Angle à 4 entrées	Ø 42 mm	26034
Angle à 3 entrées	Ø 27 mm	26013
Angle à 3 entrées	Ø 42 mm	26033
Angle à 2 entrées	Ø 27 mm	26011
Angle à 2 entrées	Ø 42 mm	26031
Socle	Ø 27 mm	26012
Socle	Ø 42 mm	26032
Support	Ø 27 mm	26015
Support	Ø 42 mm	26035
T	Ø 27 mm	26010
T	Ø 42 mm	26030
Raccord	Ø 27 mm	26017
Raccord	Ø 42 mm	26037
Crochet	Ø 27 mm	26016
Crochet	Ø 42 mm	26036
Tube	Ø 27 mm Longueur 1,00 m	26001
Tube	Ø 27 mm Longueur 2,00 m	26002
Tube	Ø 42 mm Longueur 1,00 m	26005
Tube	Ø 42 mm Longueur 2,00 m	26006

Aménagement extérieur

Désignation	Dimensions mm	Référence
LOT 6 LAMES 2000 X 114 X 16MM TRAITE CL3	16x114x2000	19221
POTEAU POUR CLINS/1 RAINURE 2000 X 70 X 35MM TRAITE CL3	35x70x2000	19222
LAME DE FINITION POUR CLINS 2000 X 55 X 16MM TRAITE CL3	16x55x2000	19223

Escaliers

Rénovation d'escalier

- MARCHES RÉNOVATION
- CONTREMARCHES RÉNOVATION

Rampes et mains courantes

- RAMPES SAPIN
- RAMPES ALU
- RAMPES INOX
- ACCESSOIRES RAMPES ET MAINS COURANTES

Rénovation d'escalier

Marches et contremarches

	Désignation	Epaisseur x largeur x Longueur (mm)	Référence
Chêne clair	LOT DE 2 MARCHES RENO. 5.6X25X100 CHENE CLAIR	5,6 x 250 x 1000	22593
Chêne gris	LOT DE 2 MARCHES RENO. 5.6X25X100 CHENE GRIS	5,6 x 250 x 1000	22592
Chêne clair	MARCHE RENO. 5.6X38X130 CHENE CLAIR	5,6 x 380 x 1300	22594
Chêne gris	MARCHE RENO. 5.6X38X130 CHENE GRIS	5,6 x 380 x 1300	22595
Chêne clair	LOT DE 2 CONTREMARCHES 0.8X20X100 CHENE CLAIR	8 x 200 x 1000	22508
Chêne gris	LOT DE 2 CONTREMARCHES 0.8X20X100 CHENE GRIS	8 x 200 x 1000	22509
Chêne gris	CONTREMARCHE 0.8X20X130 CHENE CLAIR	8 x 200 x 1300	22511
Chêne clair	CONTREMARCHE 0.8X20X130 CHENE GRIS	8 x 200 x 1300	22510
Chêne clair	PLAQ.RACCORD AVEC DOUBLE RAINURE 0.8X35X130 CHENE CLAIR	8 x 350 x 1300	22572
Chêne gris	PLAQ.RACCORD AVEC DOUBLE RAINURE 0.8X35X130 CHENE GRIS	8 x 350 x 1300	22573
MDF brut	LOT 4 CONNECTEURS MDF BRUT 3X10X400MM	3 x 10 x 400	22574
	OUTIL MESURE RENOV.ESC.		22521
	PROFILE POUR MARCHE PALIERE CHENE GRIS 12X56X1300MM PEFC 70%	12 x 56 x 1300	22576
	PROFILE POUR MARCHE PALIERE CHENE CLAIR 12X56X1300MM PEFC 70%	12 x 56 x 1300	22575

Rampes et mains courantes

Main courante

	Désignation		Epaisseur Largeur / Ø Longueur	Référence
Rampe bois	RAMPE SAPIN ROND 45 1M	Sapin rond	Ø 45 x 1000	22100
	RAMPE SAPIN ROND 45 2M70	Sapin rond	Ø 45 x 2700	22101
	RAMPE SAPIN ROND 45 3M90	Sapin rond	Ø 45 x 3900	22102
	RAMPE SAP.CLAS 48X67/1M00	Sapin classique	48 x 67 x 1000	22126
	RAMPE SAP.CLAS 48X67/2M70	Sapin classique	48 x 67 x 2700	22127
	RAMPE SAPIN CLAS.48X67/3M90	Sapin classique	48 x 67 x 3900	22128

	Désignation		Epaisseur Largeur / Ø Longueur	Référence
Rampe métal	RAMPE ALU ROND 45/1M00	Aluminium rond	Ø 45 x 1000	22150
	RAMPE ALU ROND 45/2M70	Aluminium rond	Ø 45 x 2700	22151
	RAMPE ALU ROND 45/3M90	Aluminium rond	Ø 45 x 3900	22152
	RAMPE INOX ROND 45 1M00	Inox rond	Ø 45 x 1000	22159
	RAMPE INOX ROND 45 2M70	Inox rond	Ø 45 x 2700	22160
	RAMPE INOX ROND 45 3M90	Inox rond	Ø 45 x 3900	22161

Accessoires main courante

	Désignation		Référence
Supports	BLISTER 2 SUPP.OSLO ALU	Aluminium	22360
	BLISTER 2 SUPP.HELS.ALU	Aluminium	22361
	BLISTER 2 SUPP.DETR.INOX	Inox	22363
	BLISTER 2 SUPP.ROTT.INOX	Inox	22386

	Désignation		Référence
Embouts	BLISTER 2 EMBO.ROND ALU	Aluminium	22390
	BLISTER 2 EMBO.ROND INOX	Inox	22391

	Désignation		Référence
Angle métallique	ANGLE VARIABLE ROND INOX	Inox	22398
	ANGLE VARIABLE ROND ALU	Aluminium	22399

Moulures

AJ Timber®

Moulures

- PIN DES LANDES
- PIN PRÉPEINT
- AYOUS
- SAPIN
- HÊTRE
- CHÊNE
- MDF REVÊTU
- MDF BRUT
- PVC
- ALUMINIUM

Moulures

Moulures

Pin des Landes

	Désignation	Dimensions ext. mm	Référence
1/4 Rond	L.1/4 ROND PDL 7MM/2M4	7 x 7 x 2400	88009
	L.1/4 ROND PDL 9MM/2M4	9 x 9 x 2400	88015
	L.1/4 ROND PDL 11MM/2M4	11 x 11 x 2400	88016
	L.1/4 ROND PDL 14MM/2M4	14 x 14 x 2400	88017
	L.1/4 ROND PDL 17MM/2M4	17 x 17 x 2400	88018
	L.1/4 ROND PDL 23MM/2M4	23 x 23 x 2400	88019
	L.1/4 ROND PDL 28MM/2M4	28 x 28 x 2400	88020
1/2 Rond	L.1/2 ROND PDL 18MM/2M4	18 x 2400	88116
Corniche	L.CORN.CL.PDL 17MM/2M40	17 x 17 x 2400	88221
	CORN.MOD.AV.PDL 17/2M40	17 x 17 x 2400	88229
	CORN.MOD.NON TR.PDL 23/2M4	23 x 23 x 2400	88214
	CORN.CL.PDL 23MM 2M40	23 x 23 x 2400	88220
Angle	BA.ANGLE PDL 14MM/2M4	14 x 14 x 2400	88316
	BA.ANGLE PDL 19MM/2M4	19 x 19 x 2400	88317
	BA.ANGLE PDL 23MM/2M4	23 x 23 x 2400	88318
	BA.ANGLE PDL 28MM/2M4	28 x 28 x 2400	88319
	BA.ANGLE PDL 37MM/2M4	37 x 37 x 2400	88320
	BA.ANGLE PDL 47MM/2M4	47 x 47 x 2400	88321
	BA.ANGLE PDL 23X37 2M40	23 x 37 x 2400	88330
Chambranle	CHAMB.DOUC.PDL 9X28/2M4	9 x 28 x 2400	88410
	CHAMB.DOUC.PDL 9X38/2M4	9 x 38 x 2400	88411
	CHAMB.DOUC.PDL 9X48/2M4	9 x 48 x 2400	88412
Chambranle moderne	CHAMB.MOD.PDL 9X48/2M4	9 x 48 x 2400	88414

	Désignation	Dimensions ext. mm	Référence
Cimaise	CADR.DOUC.PL 8X28/2M4	9 x 28 x 2400	88433
	CADR.DOUC.PL 9X33/2M4	9 x 33 x 2400	88435
	CADR.DOU.PDL 13X48 2M4	13 x 48 x 2400	88443
	CIMAISE LAMBRI.PDL 28X38/2M4	28 x 38 x 2400	88721
Champlat	CHAMP.PDL 4X13 2AR/2M40	4 x 13 x 2400	88609
	CHAMP.PDL 4X18 2AR/2M40	4 x 18 x 2400	88610
	CHAMP.PDL 4X24 2AR/2M40	4 x 24 x 2400	88611
	CHAMP.PDL 4X27 2 BD/2M40	4 x 27 x 2400	88607
	CHAMP.PDL 4X28 2AR/2M40	4 x 28 x 2400	88612
	CHAMP.PDL 4X28 1AR/2M40	4 x 28 x 2400	88617
	CHAMP.PDL 4X33 2AR/2M40	4 x 33 x 2400	88613
	CHAMP.PDL 5X38 2AR/2M40	5 x 38 x 2400	88614
	CHAMP.PDL 5X38 1AR/2M40	5 x 38 x 2400	88618
	CHAMP.PDL 5X48 2AR/2M40	5 x 48 x 2400	88615
	CHAMP.PDL 9X38 2AR/2M40	9 x 38 x 2400	88626
	CHAMP.PDL 9X48 2AR/2M40	9 x 48 x 2400	88623
Profil faïence	PROFIL FAIENCE PDL 15X28 2M4	15 x 28 x 2400	88725
Alèze	ALEZE PDT.MOD.23X38 PDL 2M4	23 x 38 x 2400	88731

	Désignation	Dimensions ext. mm	Référence
Nez de cloison	ALEZE CLOISON 24X64/2M5	24 x 64 x 2400	88752
	ALEZE CLOISON 24X74/2M5	24 x 74 x 2400	88753
	ALEZE CLOISON 24X84/2M5	24 x 84 x 2400	88754

Pin prépeint

	Désignation	Dimensions ext. mm	Référence
Angle	ANGLE PIN TRAITE 30X30/2M4	28 x 28 x 2400	88903
	ANGLE PIN TRAITE 40X40/2M4	38 x 38 x 2400	88905
	ANGLE PIN TRAITE 50X50/2M4	48 x 48 x 2400	88907
Champlat	CHAMPL.PIN TRAITE 6X30/2M4	5 x 28 x 2400	88923
	CHAMPLAT PIN TRAITE 6X40/2M4	5 x 38 x 2400	88925
	CHAMPL.PIN TRAITE 6X50/2M4	5 x 48 x 2400	88927
1/4 Rond	1/4 ROND PIN TRAIT.15X15/2M4	14 x 14 x 2400	88943
	1/4 ROND PIN TRAIT.20X20/2M4	18 x 18 x 2400	88945
	1/4 ROND PIN TRAITE 30X30/2M4	28 x 28 x 2400	88947

Ayous

	Désignation	Dimensions ext. mm	Référence
Champlat	CHAMPLAT AYOUS 2AR 4X16/2M4	4 x 16 x 2400	94010
	CHAMPL.AYOUS 2AR 4X28/2M4	5 x 28 x 2400	94014
	CHAMPL.AYOUS 2AR 4X38/2M4	5 x 38 x 2400	94018
	CHAMPL.AYOUS 2AR 5X18/2M4	5 x 18 x 2400	94020
	CHAMPL.AYOUS 2AR 5X24/2M4	5 x 24 x 2400	94023
	CHAMPL.AYOUS 2AR 5X34/2M4	5 x 34 x 2400	94026
	CHAMPL.AYOUS 2AR 5X48/2M4	5 x 48 x 2400	94028
	CHAMPL.AYOUS 2AR 9X38/2M4	9 x 38 x 2400	94060
	CHAMPL.AYOUS 2AR 9X48/2M4	9 x 48 x 2400	94063
Chambranle	CHAMB.DOU.AYOUS 9X28/2M4	9 x 28 x 2400	94160
	CHAMB.DOU.AYOUS 9X34/2M4	9 x 34 x 2400	94163
	CHAMB.DOU.AYOUS 9X44/2M4	9 x 44 x 2400	94166
	CHAMB.DOU.AYOUS 22X68/2M4	22 x 68 x 2400	94169
1/4 Rond	1/4 ROND AYOUS 7X7/2M4	7 x 7 x 2400	94200
	1/4 ROND AYOUS 9X9/2M4	9 x 9 x 2400	94202
	1/4 ROND AYOUS 11X11/2M4	11 x 11 x 2400	94204
	1/4 ROND AYOUS 14X14/2M4	14 x 14 x 2400	94206
	1/4 ROND AYOUS 17X17/2M4	17 x 17 x 2400	94209
	1/4 ROND AYOUS 23X23/2M4	23 x 23 x 2400	94213
Angle	ANGLE AYOUS 14X14/2M4	14 x 14 x 2400	94415
	ANGLE AYOUS 19X19/2M4	19 x 19 x 2400	94419
	ANGLE AYOUS 23X23/2M4	23 x 23 x 2400	94424
	ANGLE AYOUS 28X28/2M4	28 x 28 x 2400	94428
	ANGLE AYOUS 35X35/2M4	35 x 35 x 2400	94432
Corniche	CYM.DOUC.AYOUS 12X56 2M4	12 x 56 x 2400	94684

Moulures

Sapin

SAPIN DE PAYS

1/4 Rond

Angle

Champlat

Désignation	Dimensions ext. mm	Référence
1/2 ROND SAPIN 15MM/2M5	15 x 2500	91107
1/4 ROND SAPIN 7X7 /2M5	7 x 7 x 2500	91114
1/4 ROND SAPIN 9MM/2M5	9 x 9 x 2500	91116
1/4 ROND SAPIN 13MM/2M5	13 x 13 x 2500	91119
1/4 ROND SAPIN 18MM/2M5	18 x 18 x 2500	91122
1/4 ROND SAPIN 23X23 /2M5	23 x 23 x 2500	91124
10 1/4 ROND SAPIN 14X14/2M5	14 x 14 x 2500	91420
10 1/4 ROND SAPIN 18X18/2M5	18 x 18 x 2500	91425
ANGLE SAPIN 13X13 /2M5	13 x 13 x 2500	91131
ANGLE SAPIN 18X18 /2M5	18 x 18 x 2500	91135
ANGLE SAP.AS.21X38 /2M5	21 x 35 x 2500	91136
ANGLE SAPIN 22X22 /2M5	22 x 22 x 2500	91137
ANGLE SAPIN 28X28 /2M5	28 x 28 x 2500	91139
ANGLE SAP.AS.28X47 /2M5	28 x 47 x 2500	91140
ANGLE SAPIN 33X33 /2M5	33 x 33 x 2500	91141
ANGLE SAPIN 38X38 /2M5	38 x 38 x 2500	91143
ANGLE SAPIN 47X47 /2M5	47 x 47 x 2500	91145
CHAMP.SA.1AR.4X24 2M5	5 x 24 x 2500	91175
CHAMP.SA.1AR.4X33/2M5	5 x 33 x 2500	91176
CHAMP.SA.1AR.4X48/2M5	5 x 48 x 2500	91177
CHAMPLAT SAPIN 2BD 4X28/2M5	5 x 28 x 2500	91190
CHAMP.SAPIN 2BD 4X38/2M5	5 x 38 x 2500	91192
CHAMP.SAPIN 2AR 4X48/2M5	5 x 48 x 2500	91194
CHAMP.SAPIN 2 AR 5.3X18/2M50	5 x 18 x 2500	91196
CHAMP.SAPIN 2 AR 5.3X23/2M50	5 x 23 x 2500	91198
CHAMP.SAPIN 2 AR 5.3X28/2M50	5 x 28 x 2500	91205
CHAMP.SAPIN 2 AR 5.3X33/2M50	5 x 33 x 2500	91206
CHAMP.SAPIN 5.3X38/2M50	5 x 38 x 2500	91207
CHAMP.SAPIN 2 CHANF 6X28/2M5	6 x 28 x 2500	91210
CHAMPLAT SAPIN FEUIL 8X28/2M5	8 x 28 x 2500	91215
CHAMPLAT SAPIN 9X38/2M50	9 x 38 x 2500	91220
CHAMPLA.SAPIN 9X48/2M50	9 x 48 x 2500	91222
10 CHAMP.SAP.2AR 4X28 2M5	5 x 28 x 2500	91445

SAPIN DE PAYS

Chambranle

Corniche

Pareclose

Cimaise

Nez de cloison

Alèze

Désignation	Dimensions ext. mm	Référence
CHAMBR.SAP.MOD.9X28/2M5	9 x 28 x 2500	91225
CHAMBR.SAP.CLAS.9X33/2M5	9 x 33 x 2500	91228
CHAMBR.SAP.CLAS.9X38/2M5	9 x 38 x 2500	91231
CHAMBR.SAP.CLAS.9X47/2M5	9 x 47 x 2500	91238
CHAMBR.SAP.CLAS.9X68/2M5	9 x 68 x 2500	91240
CORNIC.MOD.SAPIN 13/2M5	13 x 13 x 2500	91255
CORNIC.MOD.SAPIN 17/2M5	17 x 17 x 2500	91257
CORNIC.MOD.SAPIN 23/2M5	23 x 23 x 2500	91259
CORNIC.MOD.SAPIN 28/2M5	28 x 28 x 2500	91264
CORNIC.CL.SAP.18X18/2M5	18 x 18 x 2500	91268
CORNICHE CLASSIC SAPIN 28X28/2M5	28 x 28 x 2500	91275
PARECLOSE SAPIN 8X9/2M5	8 x 9 x 2500	91315
PARECLOS.SAPIN 9X13/2M5	9 x 13 x 2500	91317
PARECLOS.SAPIN 13X28/2M5	13 x 28 x 2500	91319
CYMAISE CLASS.SAP.9X18/2M5	9 x 18 x 2500	91350
CIMAISE CLASS.SAP.9X28/2M5	9 x 28 x 2500	91352
CIMAISE CLASS.SAP.9X33/2M5	9 x 33 x 2500	91354
CIMAISE CLAS.SAP.17X58/2M5	17 x 58 x 2500	91360
NEZ CLOISON SAP.21X87/2M5	24 x 87 x 2500	91370
NEZ CLOISON SAP.21X67/2M5	24 x 64 x 2500	91375
ALEZE PLAN TRA.SAP.14X28/2M5	14 x 28 x 2500	91380
ALEZE PLAN TRA.SAP.23X38/2M5	23 x 38 x 2500	91385

SAPIN DE PAYS

Bâton rond

Désignation	Dimensions ext. mm	Référence
BAT.RD.SAP.PAYS. 9MM/2M	9 x 2000	91401
BAT.RD SAP.PAYS 12MM/2M	12 x 2000	91403
BAT.RD.SAP.PAYS 14MM/2M	14 x 2000	91405
BAT.RD.SAP.PAYS 18MM/2M	18 x 2000	91407
BAT.RD.SAP.PAYS 9MM/2M5	9 x 2500	91410
BAT.RD.SAP.PAYS 13MM/2M5	13 x 2500	91411
BAT.RD.SAP.PAYS 18MM/2M5	18 x 2500	91412

SAPIN DU NORD

Barre à banc

Désignation	Dimensions ext. mm	Référence
BAR BANC SAP 24X29 2M40	24 x 29 x 2400	91320

Hêtre

HÊTRE TOURILLONS

Tourillon cannelé

Tourillon lisse

Désignation	Dimensions ext. mm	Référence
TOUR.CANN.HETRE D6 /1M	6 x 1000	02116
TOUR.CANN.HETRE D8 /1M	8 x 1000	02117
TOUR.CANN.HETRE D10/1M	10 x 1000	02118
TOUR.CANN.HETRE D12/1M	12 x 1000	02119
TOUR.CANN.HETRE D15/1M	15 x 1000	02121
TOUR.CANN.HETRE D18/1M	18 x 1000	02123
TOUR.LISS.HETRE D4 /1M	4 x 1000	02146
TOUR.LISS.HETRE D5 /1M	5 x 1000	02148
TOUR.LISS.HETRE D6 /1M	6 x 1000	02150
TOUR.LISS.HETRE D8 /1M	8 x 1000	02152
TOUR.LISS.HETRE D10/1M	10 x 1000	02154
TOUR.LISS.HETRE D12/1M	12 x 1000	02156
TOUR.LISS.HETRE D15/1M	15 x 1000	02158
TOUR.LISS.HETRE D18/1M	18 x 1000	02160
TOUR.LISS.HETRE D22/1M	22 x 1000	02162
TOUR.LISS.HETRE D30/1M	30 x 1000	02163

HÊTRE AUTRES

Crémaillère

1/4 Rond

Alèze

Champlat

Angle

Désignation	Dimensions ext. mm	Référence
CREMAILLERE HETRE 14X14/2M	14 x 14 x 2000	10730
TASSEAU HETRE 14X22/2M	14 x 22 x 2000	10732
CREMAILLERE HE.1818/2M	18 x 18 x 2000	10734
TASSEAU HETRE 18X22/2M	18 x 22 x 2000	10733
1/4 ROND HETRE 14MM/2M4	18 x 18 x 2400	93136
ALEZE CL.HETR.24X88 2M40	24 x 88 x 2400	93139
CHAMPL.BR HETR.4X18/2M4	4 x 18 x 2400	93518
CHAMPL.BR HETR.4X28/2M4	4 x 28 x 2400	93521
CHAMPL.BR HETR.4X38/2M4	4 x 38 x 2400	93524
ANGLE HETRE 14X14/2M40	14 x 14 x 2400	93542
ANGLE HETRE 19X19/2M40	19 x 19 x 2400	93545

Chêne

Champlat

1/4 Rond

Angle

Désignation	Dimensions ext. mm	Référence
CHAMPLAT CHENE 5X20 2AR/2M4	5 x 20 x 2400	1075024
CHAMPLAT CHENE 5X30 2AR/2M4	5 x 30 x 2400	1075424
CHAMPLAT CH.5X40 2AR/2M4	5 x 40 x 2400	1075624
1/4 ROND CHENE 15/2M4	15 x 15 x 2400	1078224
L.1/4 ROND CHENE 18/2M4	18 x 18 x 2400	1078424
MOUL.ANGLE CHENE 19X19/2M4	19 x 19 x 2400	413524
MOUL.ANGLE CHENE 28X28/2M4	28 x 28 x 2400	413924

Moulures

Revêtu

Corniche

Champlat

Désignation	Dimensions ext. mm	Référence
CORNICHE REV.22X22 2M40 BLANC	23 x 23 x 2400	08823
CORNICHE REV.22X22 F.BLC	23 x 23 x 2400	08825
CHAMP.RV.2A.5X22 BL/2M40	5 x 22 x 2400	08842
CHAMP.RV.2A.5X30 FB/2M40	5 x 30 x 2400	08843
CHAMP.RV.2A.5X30 HE/2M40	5 x 30 x 2400	08844
CHAMP.RV.2A.5X30 CC/2M40	5 x 30 x 2400	08855
CHAMP.RV.2A.5X30 BL/2M40	5 x 30 x 2400	08856
CHAMP.RV.2A.5X22 FB/2M40	5 x 22 x 2400	08874
CHAM.RV.BL.BR.4X30 2M40	4 x 30 x 2400	08879
CHAM.R.NOIR.B.4X30 2M40	4 x 30 x 2400	08880
CHAM.R.BR.TA3 4X30 2M40	4 x 30 x 2400	08882
CHAM.R.GR.GA3 4X30 2M40	4 x 30 x 2400	08883
CHAM.R.GR.GA5 4X30 2M40	4 x 30 x 2400	08884

MDF brut

Champlat

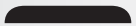

1/4 Rond

Angle

Désignation	Dimensions ext. mm	Référence
CHAMP.MDF.BRUT 5X20 2M40	5 x 20 x 2400	10244
CHAMP.MDF.BRUT 5X30 2M40	5 x 30 x 2400	10249
CHAMP.MDF.BRUT 5X40 2M40	5 x 40 x 2400	10250
1/4 RD.MDF.BRU.14X14 2M4	14 x 14 x 2400	10251
1/4 RD.MDF.BRU.18X18 2M4	18 x 18 x 2400	10252
BAG.ANG.MDF.BRU.22x22 2M4	22 x 22 x 2400	10253
BAG.ANG.MDF.BRU.30x30 2M4	30 x 30 x 2400	10255

PVC

PVC

Désignation	Dimensions ext. mm	Référence
Angle		
PROF.ANG.PVC BLANC 100X100 2M60	100 x 100 x 2600	47025
PROF.ANGLE PVC BLC 60X60 2M60	60 x 60 x 2600	47026
PROF.ANGLE PVC BLANC 40X40 2M60	40 x 40 x 2600	47027
PROF.ANGLE PVC BLC 10X10 2M60	10 x 10 x 2600	47028
PROF.ANGLE PVC BLANC 15X15 2M60	15 x 15 x 2600	47029
PROF.ANGLE PVC BLANC 20X20 2M60	20 x 20 x 2600	47030
PROF.ANGLE PVC BLANC 25X25 2M60	25 x 25 x 2600	47031
PROF.ANGLE PVC BLANC 30X30 2M60	30 x 30 x 2600	47032
PROF.ANGLE PVC BLANC 35X35 2M60	35 x 35 x 2600	47033
PROF.ANGLE PVC BLANC 50X50 2M60	50 x 50 x 2600	47039
PROF.ANGLE PVC GRIS 15X15 2M60	15 x 15 x 2600	47152
PROF.ANGLE PVC GRIS 20X20 2M60	20 x 20 x 2600	47154
PROF.ANGLE PVC NOIR 15X15 2M60	15 x 15 x 2600	47350
PROF.ANGLE PVC NOIR 20X20 2M60	20 x 20 x 2600	47351
Champlat		
CHAMPLAT PVC BLANC 20 2M60	2 x 20 x 2600	47200
CHAMPLAT PVC BLANC 30 2M60	2 x 30 x 2600	47204
CHAMPLAT PVC BLANC 40 2M60	2 x 40 x 2600	47208
CHAMPLAT PVC BLANC 50 2M60	2 x 50 x 2600	47209
CHAMPLAT PVC BLANC 60 2M60	2 x 60 x 2600	47210
CHAMPLAT PVC BLANC 70 2M60	2 x 70 x 2600	47211
CHAMPLAT PVC GRIS 30 2M60	2 x 30 x 2600	47214
CHAMPLAT PVC NOIR 30 2M60	2 x 30 x 2600	47224
1/4 Rond		
1/4 ROND PVC BLANC 11X11 2M60	11 x 11 x 2600	47604
1/4 ROND PVC BLANC 14X14 2M60	14 x 14 x 2600	47605
1/4 ROND PVC BLANC 18X18 2M60	18 x 18 x 2600	47607
1/4 ROND PVC GRIS 14X14 2M60	14 x 14 x 2600	47610
1/4 ROND PVC NOIR 14X14 2M60	14 x 14 x 2600	47615

PVC

Désignation	Dimensions ext. mm	Référence
Nez de cloison		
NEZ CLOIS.PVC BLANC 54X20 2M60	20 x 54 x 2600	47700
NEZ CLOISON PVC BLANC 74X20 2M60	20 x 74 x 2600	47705

ALU

ALU

Désignation	Dimensions ext. mm	Référence
Champlat		
CHAMPLAT ALU 20/2M40	2 x 20 x 2400	54101
CHAMPLAT ALU 25/2M40	2 x 25 x 2400	54102
CHAMPLAT ALU 30/2M40	2 x 30 x 2400	54103
CHAMPLAT ALU 40/2M40	2 x 40 x 2400	54104
Angle		
ANGLE ALU 10X10X2M40	10 x 10 x 2400	54105
ANGLE ALU 20X20X2M40	20 x 20 x 2400	54106
ANGLE ALU 30X30X2M40	30 x 30 x 2400	54107

Plinthes

Plinthes

- REVÊTU
- SURPLINTHE
- MDF BRUT
- MDF PRÉPEINT
- SAPIN DU NORD
- SAPIN DE PAYS
- PIN DES LANDES
- AYOUS
- CHÊNE
- PVC
- ALU

Plinthes

Plinthes

Revêtu carré

	Désignation	Dimensions ext. mm	Référence
BLANC	PLINTHE BORD DROIT REVETU BLANC 10x70x2200	10 x 70 x 2200	65502
	PLINTHE BORD DROIT REVETU BLANC 10x100x2200	10 x 100 x 2200	65504
	PLINTHE BORD DROIT REVETU BLANC 12x70x2200	12 x 70 x 2200	65503
	PLINTHE BORD DROIT REVETU BLANC 12x120x2200	12 x 120 x 2200	65505
	PLINTHE BORD DROIT REVETU BLANC 16x150x2200	16 x 150 x 2200	65506
TENDANCE	PLINTHE BORD DROIT REVETU BLANC BRILLANT 10x70x2200	10 x 70 x 2200	65526
	PLINTHE BORD DROIT REVETU NOIR BRILLANT 10x70x2200	10 x 70 x 2200	65528
	PLINTHE BORD DROIT REVETU GRIS FONCE 10x70x2200	10 x 70 x 2200	65534

Revêtu arrondi

	Désignation	Dimensions ext. mm	Référence
BLANC	PLINTHE BORD ARRONDI REVETU BLANC 10x35x2200	10 x 35 x 2200	65508
	PLINTHE BORD ARRONDI REVETU BLANC 10x50x2200	10 x 50 x 2200	65509
	PLINTHE BORD ARRONDI REVETU BLANC 10x70x2200	10 x 70 x 2200	65511
	PLINTHE BORD ARRONDI REVETU BLANC 10x100x2200	10 x 96 2200	65514
	PLINTHE BORD ARRONDI REVETU BLANC 12x70x2200	12 x 68 x 2200	65512
	PLINTHE BORD ARRONDI REVETU BLANC 12x120x2200	12 x 120 2200	65515
	PLINTHE BORD ARRONDI REVETU BLANC 13x50x2200	13 x 50 2200	65510
	PLINTHE BORD ARRONDI REVETU BLANC 14x80x2200	14 x 80 x 2200	65513
	PLINTHE BORD ARRONDI REVETU BLANC 16x150x2200	16 x 150 x 2200	65516
	LOT DE 5 PLINTHE REVETU BLANC 10x70x2000	10 x 70 x 2000	65500
	LOT DE 5 PLINTHE REVETU BLANC 10x100x2000	10 x 100 x 2000	65501
TENDANCE	PLINTHE BORD ARRONDI REVETU BLANC BRILLANT 10x70x2200	10 x 70 x 2200	65527
	PLINTHE BORD ARRONDI REVETU NOIR BRILLANT 10x70x2200	10 x 70 x 2200	65529
	PLINTHE BORD ARRONDI REVETU TAUPE 10x70x2200	10 x 70 x 2200	65533
	PLINTHE BORD ARRONDI REVETU GRIS FONCE 10x70x2200	10 x 70 x 2200	65535
	PLINTHE BORD ARRONDI REVETU GRIS CLAIR 10x70x2200	10 x 70 x 2200	65537
	PLINTHE BORD ARRONDI REVETU MOCCA 10x70x2200	10 x 70 x 2200	65539
	LOT DE 5 PLINTHE REVETU BETON 10x70x2000	12 x 70 x 2000	65525
TRADITION	PLINTHE BORD ARRONDI REVETU FRENE BLANC 10x70x2200	10 x 70 x 2200	65553
	PLINTHE BORD ARRONDI REVETU FRENE BLANC 10x100x2200	10 x 100 x 2200	65554
	PLINTHE BORD ARRONDI REVETU HETRE 10x70x2200	10 x 70 x 2200	65555
	PLINTHE BORD ARRONDI REVETU CHENE CLAIR 10x70x2200	10 x 70 x 2200	65557
	LOT DE 5 PLINTHE REVETU FRENE BLANC 10x70x2000	10 x 70 x 200	65518
	LOT DE 5 PLINTHE REVETU FRENE BLANC 10x100x2000	10 x 100 x 200	65519
	LOT DE 5 PLINTHE REVETU HETRE 10x70x2000	10 x 70 x 200	65520
	LOT DE 5 PLINTHE REVETU CHENE CLAIR 10x70x2000	10 x 70 x 200	65522

	Désignation	Dimensions ext. mm	Référence
SURPLINTHE	SURPLINTHE REVETUE BLANC 19x110x2200	19 x 110 x 2200	65204

Plinthes

	Désignation	Dimensions ext. mm	Référence
MDF BRUT	PLINTHE BORD ARRONDI MDF BRUT 9x35x2200	9 x 35 x 2200	18264
	PLINTHE BORD ARRONDI MDF BRUT 9x50x2200	9 x 50 x 2200	18266
	PLINTHE BORD ARRONDI MDF BRUT 9x68x2200	9 x 68 x 2200	18255
	PLINTHE BORD ARRONDI MDF BRUT 9x96x2200	9 x 96 x 2200	18256
	PLINTHE BORD ARRONDI MDF BRUT 12x70x2200	12 x 70 x 2200	18270
	PLINTHE BORD ARRONDI MDF BRUT 12x120x2200	12 x 120 x 2200	18258
	PLINTHE BORD ARRONDI MDF BRUT 13x50x2200	13 x 50 x 2200	18268
	PLINTHE BORD ARRONDI MDF BRUT 14x80x2200	14 x 80 x 2200	18259
	PLINTHE BORD ARRONDI MDF BRUT 16x150x2200	16 x 150 x 2200	18272
	PLINTHE A DOUCINE MDF BRUT 16x150x2200	16 x 150 x 2200	18274
	LOT DE 5 PLINTHES BORD ARRONDI MDF BRUT 9x57x2000	9 x 57 x 2000	18261
	LOT DE 5 PLINTHES BORD ARRONDI MDF BRUT 9x68x2000	9 x 68 x 2000	18260
	LOT DE 5 PLINTHES BORD ARRONDI MDF BRUT 9x96x2000	9 x 96 x 2000	18262

	Désignation	Dimensions ext. mm	Référence
MDF PRÉPEINT	PLINTHE MDF PREPEINT BLANC AR 10x70x2400	10 x 70 x 2400	18252
	PLINTHE MDF PREPEINT BLANC AR 10x100x2400	10 x 100 x 2400	18253
	PLINTHE MDF PREPEINT BLANC AR 14x80x2400	14 x 80 x 2400	18254

Plinthes

SAPIN DU NORD

Désignation	Dimensions ext. mm	Référence
PLINTHES SAPIN DU NORD BORD ROND 9x68x2050	9 x 68 x 2050	88520
PLINTHES SAPIN DU NORD BORD ROND 9x95x2050	9 x 95 x 2050	88522
LOT 5 PLINTHES SAPIN BORD ROND 9x68x2050	9 x 68 x 2050	88528
LOT 5 PLINTHES SAPIN BORD ROND 9x95x2050	9 x 95 x 2050	88529
LOT 5 PLINTHES SAPIN BORD ROND 9x110x2050	9 x 110 x 2050	88590
LOT 5 PLINTHES SAPIN BORD DROIT 9x68x2050	9 x 68 x 2050	88570
LOT 5 PLINTHES SAPIN BORD DROIT 9x95x2050	9 x 95 x 2050	88575
LOT 5 PLINTHES SAPIN BORD DROIT 9x110x2050	9 x 110 x 2050	88580
LOT 2 SABOTS PLINTHE SAPIN 17x54x80	17 x 54 x 80	91500

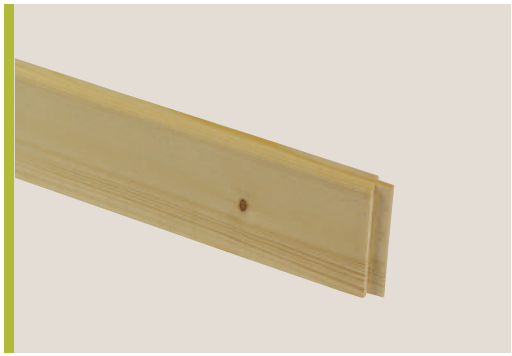

SAPIN DE PAYS

Désignation	Dimensions ext. mm	Référence
PLINTHE SAPIN SANS NŒUDS 9x47x2500	9 x 47 x 2500	88530
PLINTHE SAPIN SANS NŒUDS 9x68x2500	9 x 68 x 2500	88532
PLINTHE SAPIN SANS NŒUDS 9x95x2500	9 x 95 x 2500	88534
PLINTHE SAPIN SANS NŒUDS 12x68x2500	12 x 68 x 2500	88536
PLINTHE SAPIN SANS NŒUDS 12x140x2500	12 x 140 x 2500	88540
PLINTHE SAPIN SANS NŒUDS MOULURÉE 12x120x2500	12 x 120 x 2500	88538
LOT 5 PLINTHES 10 x 70 SAP DECL 2000	10 x 70 x 2000	1234224

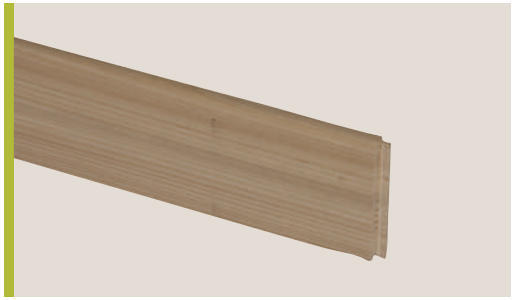

PIN DES LANDES

Désignation	Dimensions ext. mm	Référence
PLINTHE PETITS NŒUDS PIN DES LANDES 9x68x2000	9 x 68 x 2000	88513
PLINTHE SANS NŒUDS PIN DES LANDES 9x68x2000	9 x 68 x 2000	88514
PLINTHE SANS NŒUDS PIN DES LANDES 9x68x2400	9 x 68 x 2400	88518
PLINTHE SANS NŒUDS PIN DES LANDES 9x95x2000	9 x 95 x 2000	88511
PLINTHE PETITS NŒUDS PIN DES LANDES 9x95x2000	9 x 95 x 2000	88510
PLINTHE SANS NŒUDS PIN DES LANDES 9x95x2400	9 x 95 x 2400	88516
PLINTHE STYLE SANS NŒUDS PIN DES LANDES 9x108x2000	9 x 108 x 2000	88509
PLINTHE STYLE PETITS NŒUDS PIN DES LANDES 9x108x2000	9 x 108 x 2000	88508
PLINTHE PETITS NŒUDS PIN DES LANDES 10x110x2000	10 x 110 x 2000	88515

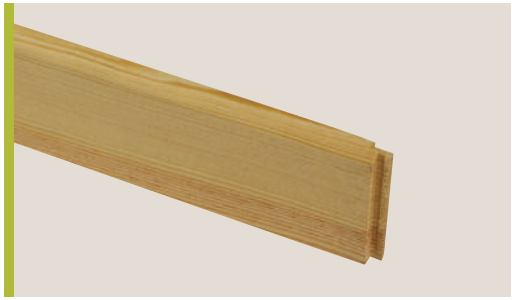

Plinthes

AYOUS

Désignation	Dimensions ext. mm	Référence
PLINTHE ARRONDIE AYOUS 9x67x2400	9 x 67 x 2400	94512
PLINTHE ARRONDIE AYOUS 9x95x2400	9 x 95 x 2400	94515
PLINTHE ARRONDIE AYOUS 12x68x2400	12 x 68 x 2400	94522
PLINTHE ARRONDIE AYOUS 12x140x2400	12 x 140 x 2400	94525

CHÊNE

Désignation	Dimensions ext. mm	Référence
PLINTHE CHENE SANS NŒUDS 10x70x2400	10 x 70 x 2400	18303
PLINTHE CHENE SANS NŒUDS 10x100x2400	10 x 100 x 2400	18308

PVC

Désignation	Dimensions ext. mm	Référence
PLINTHE PVC BLANC 15x60x2500	15 x 60 x 2500	65745
PLINTHE PVC NOIR 15x60x2500	15 x 60 x 2500	65765
PLINTHE PVC GRIS 15x60x2500	15 x 60 x 2500	65755

ALU / INOX

Désignation	Dimensions ext. mm	Référence
PLINTHE ALU 15x60x2500	15 x 60 x 2500	54500
PLINTHE INOX 15x60x2500	15 x 60 x 2500	54700

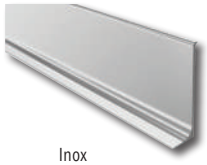

Inox

Aluminium

CANDO®

Désignation	Dimensions ext. mm	Référence
PLINTHE CANDO STYLE BLANC 19x120x2400	19 x 120 x 2400	65069

Tasseaux

AJ Timber®

Tasseaux

- SAPIN DU NORD RABOTÉ
- SAPIN DU NORD BRUT
- LAMES À VOLETS SAPIN DU NORD
- SAPIN PRÉPEINT
- PIN DES LANDES BRUT
- PIN DES LANDES RABOTÉ
- CHÊNE RABOTÉ
- HÊTRE RABOTÉ
- SAMBA RABOTÉ
- MDF

Tasseaux

Tasseaux

SAPIN DU NORD RABOTÉ

Désignation	Dimensions ext. mm	Référence
TASSEAU SAPIN DU NORD PETIT NŒUDS 18x18x2400	18 x 18 x 2400	1130024
TASSEAU SAPIN DU NORD PETIT NŒUDS 18x27x2400	18 x 27 x 2400	1130124
TASSEAU SAPIN DU NORD PETIT NŒUDS 18x34x2400	18 x 34 x 2400	1130224
TASSEAU SAPIN DU NORD PETIT NŒUDS 18x44x2400	18 x 44 x 2400	1140224
TASSEAU SAPIN DU NORD PETIT NŒUDS 18x56x2400	18 x 56 x 2400	1140424
TASSEAU SAPIN DU NORD PETIT NŒUDS 18x96x2400	18 x 96 x 2400	1153424
TASSEAU SAPIN DU NORD PETIT NŒUDS 18x146x2400	18 x 146 x 2400	1153524
TASSEAU SAPIN DU NORD PETIT NŒUDS 18x196x2400	18 x 196 x 2400	1153624
TASSEAU SAPIN DU NORD PETIT NŒUDS 21x21x2400	21 x 21 x 2400	1130324
TASSEAU SAPIN DU NORD PETIT NŒUDS 21x27x2400	21 x 27 x 2400	1130424
TASSEAU SAPIN DU NORD PETIT NŒUDS 21x34x2400	21 x 34 x 2400	1130524
TASSEAU SAPIN DU NORD PETIT NŒUDS 21x44x2400	21 x 44 x 2400	1140824
TASSEAU SAPIN DU NORD PETIT NŒUDS 21x57x2400	21 x 57 x 2400	1130624
TASSEAU SAPIN DU NORD PETIT NŒUDS 21x70x2400	21 x 70 x 2400	1130724
TASSEAU SAPIN DU NORD PETIT NŒUDS 27x27x2400	27 x 27 x 2400	1130824
TASSEAU SAPIN DU NORD PETIT NŒUDS 27x34x2400	27 x 34 x 2400	1141824
TASSEAU SAPIN DU NORD PETIT NŒUDS 27x44x2400	27 x 44 x 2400	1130924
TASSEAU SAPIN DU NORD PETIT NŒUDS 27x56x2400	27 x 56 x 2400	1142024
TASSEAU SAPIN DU NORD PETIT NŒUDS 27x70x2400	27 x 70 x 2400	1131024
TASSEAU SAPIN DU NORD PETIT NŒUDS 27x100x2400	27 x 100 x 2400	1233424
TASSEAU SAPIN DU NORD PETIT NŒUDS 27x150x2400	27 x 150 x 2400	1233524
TASSEAU SAPIN DU NORD PETIT NŒUDS 27x200x2400	27 x 200 x 2400	1233624
TASSEAU SAPIN DU NORD PETIT NŒUDS 34x34x2400	34 x 34 x 2400	1230024
TASSEAU SAPIN DU NORD PETIT NŒUDS 34x44x2400	34 x 44 x 2400	1230124
TASSEAU SAPIN DU NORD PETIT NŒUDS 34x57x2400	34 x 57 x 2400	1230224
TASSEAU SAPIN DU NORD PETIT NŒUDS 34x70x2400	34 x 70 x 2400	1230324
TASSEAU SAPIN DU NORD PETIT NŒUDS 34x95x2400	34 x 95 x 2400	1230424
TASSEAU SAPIN DU NORD PETIT NŒUDS 44x44x2400	44 x 44 x 2400	1230524
TASSEAU SAPIN DU NORD PETIT NŒUDS 44x57x2400	44 x 57 x 2400	1230624
TASSEAU SAPIN DU NORD PETIT NŒUDS 44x67x2400	44 x 67 x 2400	1230724
TASSEAU SAPIN DU NORD PETIT NŒUDS 44x95x2400	44 x 95 x 2400	1230824
TASSEAU SAPIN DU NORD PETIT NŒUDS 57x57x2400	57 x 57 x 2400	1230924
TASSEAU SAPIN DU NORD PETIT NŒUDS 67x67x2400	67 x 67 x 2400	1231024
TASSEAU SAPIN DU NORD PETIT NŒUDS 90x90x2400	90 x 90 x 2400	1200724

SAPIN DU NORD RABOTÉ

Désignation	Dimensions ext. mm	Référence
TASSEAU SAPIN DU NORD PETIT NŒUDS 44x44x2700	44 x 44 x 2700	31001
TASSEAU SAPIN DU NORD LAMELLE COLLE PETIT NŒUDS 44x44x2700	44 x 44 x 2700	32109
TASSEAU SAPIN DU NORD PETIT NŒUDS 44x57x2700	44 x 57 x 2700	31002
TASSEAU SAPIN DU NORD PETIT NŒUDS 44x67x2700	44 x 67 x 2700	31003
TASSEAU SAPIN DU NORD PETIT NŒUDS 57x57x2700	57 x 57 x 2700	31005
TASSEAU SAPIN DU NORD PETIT NŒUDS 67x67x2700	67 x 67 x 2700	31006
TASSEAU LAMELLE COLLE PDL 22x22 2M70	22 x 22 x 2700	32100
TASSEAU LAMELLE COLLE PDL 22X44 2M70	22 x 44 x 2700	32101
TASSEAU LAMELLE COLLE PDL 34X44 2M70	34 x 44 x 2700	32105

SAPIN DU NORD RABOTÉ

Désignation	Dimensions ext. mm	Référence
LOT DE 10 TASSEAU SAPIN DU NORD PETIT NŒUDS 17x17x2400	17 x 17 x 2400	30130
LOT DE 6 TASSEAU SAPIN DU NORD PETIT NŒUDS 18x34x2400	18 x 34 x 2400	30131
LOT DE 3 PLANCHES SAPIN DU NORD PETIT NŒUDS 20x100x1800	20 x 100 x 1800	30129
LOT DE 6 TASSEAU SAPIN DU NORD PETIT NŒUDS 21x21x2400	21 x 21 x 2400	30132
LOT DE 6 TASSEAU SAPIN DU NORD PETIT NŒUDS 21x27x2400	21 x 27 x 2400	30133
LOT DE 6 TASSEAU SAPIN DU NORD PETIT NŒUDS 21x34x2400	21 x 34 x 2400	30134
LOT DE 6 TASSEAU SAPIN DU NORD PETIT NŒUDS 27x27x2400	27 x 27 x 2400	30135
LOT DE 6 TASSEAU SAPIN DU NORD PETIT NŒUDS 27x44x2400	27 x 44 x 2400	30136
LOT DE 6 TASSEAU SAPIN DU NORD PETIT NŒUDS 34x34x2400	34 x 34 x 2400	30138
LOT DE 4 TASSEAU SAPIN DU NORD PETIT NŒUDS 44x44x2400	44 x 44 x 2400	30137

Tasseaux

SAPIN DU NORD BRUT

Désignation	Dimensions ext. mm	Référence
TASSEAU BRUT SAPIN DU NORD 13x27x2400	13 x 27 x 2400	41430
TASSEAU BRUT SAPIN DU NORD 13x38x2400	13 x 38 x 2400	41682
TASSEAU BRUT SAPIN DU NORD 19x19x2400	19 x 19 x 2400	41432
TASSEAU BRUT SAPIN DU NORD 19x32x2400	19 x 32 x 2400	41434
TASSEAU BRUT SAPIN DU NORD 25x25x2400	25 x 25 x 2400	41436
TASSEAU BRUT SAPIN DU NORD 25x38x2400	25 x 38 x 2400	41438
TASSEAU BRUT SAPIN DU NORD 22x48x2400	22 x 48 x 2400	41686
TASSEAU BRUT SAPIN DU NORD 32x32x2400	32 x 32 x 2400	41440
TASSEAU BRUT SAPIN DU NORD 32x38x2400	32 x 38 x 2400	41696
TASSEAU BRUT SAPIN DU NORD 32x48x2400	32 x 48 x 2400	41698
TASSEAU BRUT SAPIN DU NORD 38x38x2400	38 x 38 x 2400	41442
TASSEAU BRUT SAPIN DU NORD 38x63x2400	38 x 63 x 2400	41702
TASSEAU BRUT SAPIN DU NORD 48x48x2400	48 x 48 x 2400	41704
TASSEAU BRUT SAPIN DU NORD 63x75x2400	63 x 75 x 2400	41558
TASSEAU BRUT SAPIN DU NORD 75x75x2400	75 x 75 x 2400	41540

LOT SAPIN DU NORD BRUT

Désignation	Dimensions ext. mm	Référence
LOT DE 10 TASSEAUX BRUT SAPIN DU NORD 13x27x2000	13 x 27 x 2000	41543
LOT 6 TASSEAUX SAPIN BRUT 15x27x2000 TRAITE CL II	15 x 27 x 2000	1234124
LOT DE 6 TASSEAUX BRUT SAPIN DU NORD 25x25x2000	25 x 25 x 2000	41544
LOT DE 6 TASSEAUX BRUT SAPIN DU NORD 25x38x2000	25 x 38 x 2000	41545
LOT 6 TASSEAUXX SAPIN BRUT 25X38X2000 TRAITE CL II	25 x 38 x 2000	1233824
LOT DE 6 TASSEAUX BRUT SAPIN DU NORD 32x32x2000	32 x 32 x 2000	41546
LOT 6 TASSEAUX SAPIN BRUT 32x32x2000 TRAITE CL II	32 x 32 x 2000	1233924
LOT 6 TASSEAUX SAPIN BRUT 32x48x2000 TRAITE CL II	32 x 48 x 2000	1234024
LOT DE 6 TASSEAUX BRUT SAPIN DU NORD 32x50x2000	32 x 50 x 2000	41547
LOT DE 4 TASSEAUX BRUT SAPIN DU NORD 38x38x2000	38 x 38 x 2000	41548
LOT DE 10 TASSEAUX BRUT SAPIN DU NORD 13x27x2400	13 x 27 x 2400	41534
LOT DE 6 TASSEAUX BRUT SAPIN DU NORD 13x38x2400	13 x 38 x 2400	41950
LOT DE 6 TASSEAUX BRUT SAPIN DU NORD 19x19x2400	19 x 19 x 2400	41535
LOT DE 6 TASSEAUX BRUT SAPIN DU NORD 19x32x2400	19 x 32 x 2400	41951
LOT DE 6 TASSEAUX BRUT SAPIN DU NORD 25x25x2400	25 x 25 x 2400	41952
LOT DE 6 TASSEAUX BRUT SAPIN DU NORD 25x38x2400	25 x 38 x 2400	41953
LOT DE 6 TASSEAUX BRUT SAPIN DU NORD 32x32x2400	32 x 32 x 2400	41954
LOT DE 6 TASSEAUX BRUT SAPIN DU NORD 32x50x2400	32 x 50 x 2400	41955
LOT DE 4 TASSEAUX BRUT SAPIN DU NORD 38x38x2400	38 x 38 x 2400	41536
LOT DE 4 TASSEAUX BRUT SAPIN DU NORD 38x50x2400	38 x 50 x 2400	41537
LOT DE 4 TASSEAUX BRUT SAPIN DU NORD 38x63x2400	38 x 63 x 2400	41542
LOT DE 4 TASSEAUX BRUT SAPIN DU NORD 47x47x2400	47 x 47 x 2400	41538

PLANCHE SAPIN DU NORD

Désignation	Dimensions ext. mm	Référence
PLANCHE AUTOCLAVE BRUTE SAPIN DU NORD 18x200x2400	18 x 200 x 2400	1153724
PLANCHE SAPIN BRUT SAPIN DU NORD 25x100x2400	25 x 100 x 2400	41528
PLANCHE SAPIN BRUT SAPIN DU NORD 25x150x2400	25 x 150 x 2400	41529
PLANCHE SAPIN BRUT SAPIN DU NORD 25x200x2400	25 x 200 x 2400	41530
LOT DE 3 PLANCHE SAPIN BRUT SAPIN DU NORD 22x100x1800	22 x 100 x 1800	41531

LAME À VOLET SAPIN DU NORD

Désignation	Dimensions ext. mm	Référence
LAME VOLET SAPIN DU NORD 22x90x2400	22 x 90 2400	10751
LAME VOLET SAPIN DU NORD 28x90x2400	28 x 90 2400	10750
LOT 5 LAMES VOLET SAPIN DU NORD 22x90x2400	5 x 90 2400	10761
LOT 4 LAMES VOLET SAPIN DU NORD 28x90x2400	4 x 90 2400	10760
BARRE ECHARPE SAPIN DU NORD 22x70x2400	22 x 70 2400	10752
BARRE ECHARPE SAPIN DU NORD 28x70x2400	28 x 70 2400	10753
BATTEMENT SAPIN DU NORD 22x50x2400	22 x 50 2400	10754

SAPIN DU NORD PRÉPEINT BLANC

Désignation	Dimensions ext. mm	Référence
TASSEAU SANS NŒUDS PRE PEINT 13x13x2400	13 x 13 x 2400	15812
TASSEAU SANS NŒUDS PRE PEINT 13x27x2400	13 x 27 x 2400	15813
TASSEAU SANS NŒUDS PRE PEINT 21x21x2400	21 x 21 x 2400	15814
TASSEAU SANS NŒUDS PRE PEINT 21x27x2400	21 x 27 x 2400	15815
TASSEAU SANS NŒUDS PRE PEINT 27x27x2400	27 x 27 x 2400	15816
TASSEAU SANS NŒUDS PRE PEINT 34x34x2400	34 x 34 x 2400	15817

Tasseaux

SAPIN DE PAYS RABOTÉ

Désignation	Dimensions ext. mm	Référence
	4 x 33 x 1000	91800
TASSEAU SAPIN DE PAYS 9x9mm 1M 9x9x1000	9 x 9 x 1000	91801
TASSEAU SAPIN DE PAYS 9x18mm 1M 9x18x1000	9 x 18 x 1000	91802
TASSEAU SAPIN DE PAYS 9x28mm 1M 9x28x1000	9 x 28 x 1000	91803
TASSEAU SAPIN DE PAYS 9x67mm 1M 9x67x1000	9 x 67 x 1000	91804
TASSEAU SAPIN DE PAYS 13x13mm 1M 13x13x1000	13 x 13 x 1000	91805
TASSEAU SAPIN DE PAYS 13x23mm 1M 13x23x1000	13 x 23 x 1000	91806
TASSEAU SAPIN DE PAYS 13x28mm 1M 13x28x1000	13 x 28 x 1000	91807
TASSEAU SAPIN DE PAYS 13x38mm 1M 13x38x1000	13 x 38 x 1000	91808
TASSEAU SAPIN DE PAYS 13x67mm 1M 13x67x1000	13 x 67 x 1000	91809
TASSEAU SAPIN DE PAYS 17x17mm 1M 17x17x1000	17 x 17 x 1000	91810
TASSEAU SAPIN DE PAYS 17x28mm 1M 17x28x1000	17 x 28 x 1000	91811
TASSEAU SAPIN DE PAYS 21x21mm 1M 21x21x1000	21 x 21 x 1000	91812
TASSEAU SAPIN DE PAYS 21x38mm 1M 21x38x1000	21 x 38 x 1000	91813
TASSEAU SAPIN DE PAYS 27x27mm 1M 27x27x1000	27 x 27 x 1000	91814
TASSEAU SAPIN DE PAYS 34x34mm 1M 34x34x1000	34 x 34 x 1000	91815
TASSEAU SAPIN DE PAYS SANS NŒUDS 9x9x2000	9 x 9 x 2000	91012
TASSEAU SAPIN DE PAYS SANS NŒUDS 9x13x2000	9 x 13 x 2000	91013
TASSEAU SAPIN DE PAYS SANS NŒUDS 9x18x2000	9 x 18 x 2000	91015
TASSEAU SAPIN DE PAYS SANS NŒUDS 9x23x2000	9 x 23 x 2000	91016
TASSEAU SAPIN DE PAYS SANS NŒUDS 9x27x2000	9 x 27 x 2000	91017
TASSEAU SAPIN DE PAYS SANS NŒUDS 9x38x2000	9 x 38 x 2000	91021
TASSEAU SAPIN DE PAYS SANS NŒUDS 9x48x2000	9 x 48 x 2000	91024
TASSEAU SAPIN DE PAYS SANS NŒUDS 9x58x2000	9 x 58 x 2000	91026
TASSEAU SAPIN DE PAYS SANS NŒUDS 13x13x2000	13 x 13 x 2000	91028
TASSEAU SAPIN DE PAYS SANS NŒUDS 13x18x2000	13 x 18 x 2000	91033
TASSEAU SAPIN DE PAYS SANS NŒUDS 13x23x2000	13 x 23 x 2000	91034
TASSEAU SAPIN DE PAYS SANS NŒUDS 13x27x2000	13 x 27 x 2000	91036
TASSEAU SAPIN DE PAYS SANS NŒUDS 13x38x2000	13 x 38 x 2000	91039
TASSEAU SAPIN DE PAYS SANS NŒUDS 13x48x2000	13 x 48 x 2000	91040
TASSEAU SAPIN DE PAYS SANS NŒUDS 13x58x2000	13 x 58 x 2000	91041
TASSEAU SAPIN DE PAYS SANS NŒUDS 17x17x2000	17 x 17 x 2000	91043
TASSEAU SAPIN DE PAYS SANS NŒUDS 17x23x2000	17 x 23 x 2000	91045
TASSEAU SAPIN DE PAYS SANS NŒUDS 17x27x2000	17 x 27 x 2000	91049
TASSEAU SAPIN DE PAYS SANS NŒUDS 17x38x2000	17 x 38 x 2000	91052
TASSEAU SAPIN DE PAYS SANS NŒUDS 17x48x2000	17 x 48 x 2000	91053
TASSEAU SAPIN DE PAYS SANS NŒUDS 17x58x2000	17 x 58 x 2000	91054
TASSEAU SAPIN DE PAYS SANS NŒUDS 22x22x2000	22 x 22 x 2000	91055
TASSEAU SAPIN DE PAYS SANS NŒUDS 22x27x2000	22 x 27 x 2000	91056
TASSEAU SAPIN DE PAYS SANS NŒUDS 22x38x2000	22 x 38 x 2000	91057
TASSEAU SAPIN DE PAYS SANS NŒUDS 22x48x2000	22 x 48 x 2000	91059
TASSEAU SAPIN DE PAYS SANS NŒUDS 22x58x2000	22 x 58 x 2000	91060
TASSEAU SAPIN DE PAYS SANS NŒUDS 27x27x2000	27 x 27 x 2000	91058
TASSEAU SAPIN DE PAYS SANS NŒUDS 27x38x2000	27 x 38 x 2000	91062
TASSEAU SAPIN DE PAYS SANS NŒUDS 27x48x2000	27 x 48 x 2000	91063

SAPIN DE PAYS RABOTÉ

Désignation	Dimensions ext. mm	Référence
TASSEAU SAPIN DE PAYS 4x13x2500	4 x 13 x 2500	91602
TASSEAU SAPIN DE PAYS 4x18x2500	4 x 18 x 2500	91603
TASSEAU SAPIN DE PAYS 4x23x2500	4 x 23 x 2500	91604
TASSEAU SAPIN DE PAYS 4x33x2500	4 x 33 x 2500	91605
TASSEAU SAPIN DE PAYS 9x9x2500	9 x 9 x 2500	91606
TASSEAU SAPIN DE PAYS 9x13x2500	9 x 13 x 2500	91607
TASSEAU SAPIN DE PAYS 9x18x2500	9 x 18 x 2500	91608
TASSEAU SAPIN DE PAYS 9x23x2500	9 x 23 x 2500	91609
TASSEAU SAPIN DE PAYS 9x28x2500	9 x 28 x 2500	91610
TASSEAU SAPIN DE PAYS 9x70x25000	9 x 70 x 25000	91611
TASSEAU SAPIN DE PAYS 9x97x2500	9 x 97 x 2500	91612
TASSEAU SAPIN DE PAYS 13x13x2500	13 x 13 x 2500	91613
TASSEAU SAPIN DE PAYS 13x18x2500	13 x 18 x 2500	91614
TASSEAU SAPIN DE PAYS 13x23x2500	13 x 23 x 2500	91615
TASSEAU SAPIN DE PAYS 13x28x2500	13 x 28 x 2500	91616
TASSEAU SAPIN DE PAYS 13x38x2500	13 x 38 x 2500	91617
TASSEAU SAPIN DE PAYS 13x70x2500	13 x 70 x 2500	91618
TASSEAU SAPIN DE PAYS 13x97x2500	13 x 97 x 2500	91619
TASSEAU SAPIN DE PAYS 17x17x2500	17 x 17 x 2500	91620
TASSEAU SAPIN DE PAYS 17x23x2500	17 x 23 x 2500	91621
TASSEAU SAPIN DE PAYS 17x28x2500	17 x 28 x 2500	91622
TASSEAU SAPIN DE PAYS 20x90x2500	20 x 90 x 2500	91701
TASSEAU SAPIN DE PAYS 20x142x2500	20 x 142 x 2500	91702
TASSEAU SAPIN DE PAYS 20x200x2500	20 x 200 x 2500	91703
TASSEAU SAPIN DE PAYS 21x21x2500	21 x 21 x 2500	91625
TASSEAU SAPIN DE PAYS 21x28x2500	21 x 28 x 2500	91626
TASSEAU SAPIN DE PAYS 21x38x2500	21 x 38 x 2500	91627
TASSEAU SAPIN DE PAYS 21x57x2500	21 x 57 x 2500	91628
TASSEAU SAPIN DE PAYS 27x27x2500	27 x 27 x 2500	91629
TASSEAU SAPIN DE PAYS34x34x2500	34 x 34 x 2500	91630
TASSEAU SAPIN DE PAYS 47x47x2500	47 x 47 x 2500	91631

LOT SAPIN DE PAYS

Désignation	Dimensions ext. mm	Référence
10 TASSEAUX SAPIN DEC 10x20x2000	10 x 20 x 2000	91453
10 TASSEAUX SAPIN DEC 17x27x2000	17 x 27 x 2000	91455
10 TASSEAUX SAPIN DEC 18x34x2000	18 x 34 x 2000	91454
10 TASSEAUX SAPIN DEC 27x27x2000	27 x 27 x 2000	91456

SAPIN GAMME CanDo

Désignation	Dimensions ext. mm	Référence
PLANCHE SAPIN NATUREL CANDO 30x195x2500	30 x 195 x 2500	15701

Tasseaux

PIN DES LANDES BRUT

Désignation	Dimensions ext. mm	Référence
PLANCHE PIN BRUT 27x110x2000	27 x 110 x 2000	41522
PLANCHE PIN BRUT 27x150x2000	27 x 150 x 2000	41524

PIN PRÉPEINT

Désignation	Dimensions ext. mm	Référence
TASSEAU RABOTE PIN PRE PEINT 13x13x2000	13 x 13 x 2000	15801
TASSEAU RABOTE PIN PRE PEINT 13x27x2000	13 x 27 x 2000	15803
TASSEAU RABOTE PIN PRE PEINT 21x21x2000	21 x 21 x 2000	15805
TASSEAU RABOTE PIN PRE PEINT 21x27x2000	21 x 27 x 2000	15807
TASSEAU RABOTE PIN PRE PEINT 27x27x2000	27 x 27 x 2000	15809
TASSEAU RABOTE PIN PRE PEINT 34x34x2000	34 x 34 x 2000	15811

CHÊNE RABOTÉ

Désignation	Dimensions ext. mm	Référence
TASSEAU CHENE 10x10x2400	10 x 10 x 2400	14601
TASSEAU CHENE 10x20x2400	10 x 20 x 2400	14602
TASSEAU CHENE 10x30x2400	10 x 30 x 2400	14603
TASSEAU CHENE 20x20x2400	20 x 20 x 2400	14612
TASSEAU CHENE 20x30x2400	20 x 30 x 2400	14613
TASSEAU CHENE 20x40x2400	20 x 40 x 2400	14614
PLANCHE CHENE 20x100x2400	20 x 100 x 2400	14625
PLANCHE CHENE 20x160x2400	20 x 160 x 2400	14627

HÊTRE RABOTÉ

Désignation	Dimensions ext. mm	Référence
TASSEAU RABOTE HETRE 9x9x2400	9 x 9 x 2400	93009
TASSEAU RABOTE HETRE 9x18x2400	9 x 18 x 2400	93018
TASSEAU RABOTE HETRE 9x28x2400	9 x 28 x 2400	93028
TASSEAU RABOTE HETRE 13x13x2400	13 x 13 x 2400	93113
TASSEAU RABOTE HETRE 13x18x2400	13 x 18 x 2400	93118
TASSEAU RABOTE HETRE 13x28x2400	13 x 28 x 2400	93128
TASSEAU RABOTE HETRE 13x33x2400	13 x 33 x 2400	93133
TASSEAU RABOTE HETRE 22x22x2400	22 x 22 x 2400	93322
TASSEAU RABOTE HETRE 28x28x2400	28 x 28 x 2400	93428

SAMBA RABOTÉ

Désignation	Dimensions ext. mm	Référence
TASSEAU SAMBA 4X9x2400	4 x 9 x 2400	90103
TASSEAU SAMBA 4X18x2400	4 x 18 x 2400	90108
TASSEAU SAMBA 4X28x2400	4 x 28 x 2400	90114
TASSEAU SAMBA 9X9x2400	9 x 9 x 2400	90119
TASSEAU SAMBA 9X18x2400	9 x 18 x 2400	90124
TASSEAU SAMBA 9X28x2400	9 x 28 x 2400	90130
TASSEAU SAMBA 9X33x2400	9 x 33 x 2400	90133
TASSEAU SAMBA 13X13x2400	13 x 13 x 2400	90141
TASSEAU SAMBA 13X18x2400	13 x 18 x 2400	90144
TASSEAU SAMBA 13X28x2400	13 x 28 x 2400	90149
TASSEAU SAMBA 13X33x2400	13 x 33 x 2400	90152
TASSEAU SAMBA 17X17x2400	17 x 17 x 2400	90162
TASSEAU SAMBA 17X28x2400	17 x 28 x 2400	90168
TASSEAU SAMBA 22X22x2400	22 x 22 x 2400	90173
TASSEAU SAMBA 22X28x2400	22 x 28 x 2400	90176

MDF BRUT

Désignation	Dimensions ext. mm	Référence
TASSEAU MDF BRUT 10x10x2400	10 x 10 x 2400	16010
TASSEAU MDF BRUT 10x30x2400	10 x 30 x 2400	16030
TASSEAU MDF BRUT 14x30x2400	14 x 30 x 2400	16130
TASSEAU MDF BRUT 16x16x2400	16 x 16 x 2400	16216
TASSEAU MDF BRUT 22x22x2400	22 x 22 x 2400	16322
TASSEAU MDF BRU 28x28x2400	28 x 28 x 2400	16428

AJ Timber®

AJ Timber® peut fournir avec ses gammes des systèmes de présentation et d'information spécifiques, pour aider le point de vente à mettre en valeur les produits, et améliorer leurs identifications ainsi que leurs rotations.

Merchandising

- MOBILIERS, PRÉSENTOIRS, RACKS
- FRONTONS HORIZONTAUX
- BALISAGES VERTICAUX
- ÉTIQUETAGE
- DOCUMENTATIONS

AJ Timber®

Merchandising

Merchandising

- Mobilier, présentoirs, racks
- Frontons horizontaux
- Balisages verticaux
- Etiquetage
- Documentations

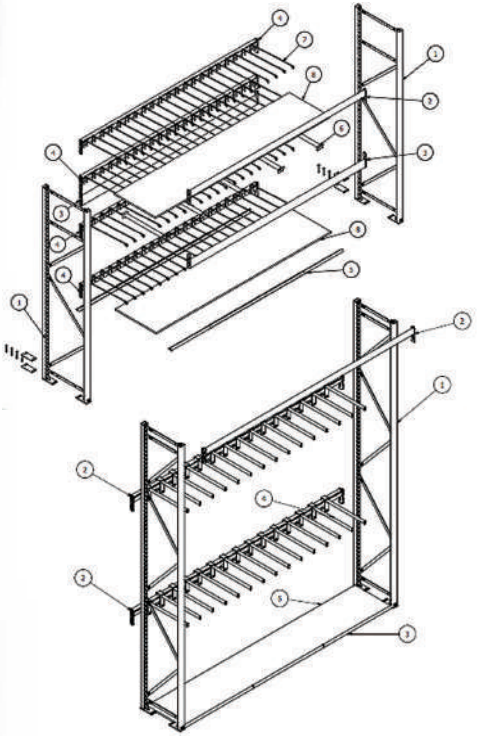

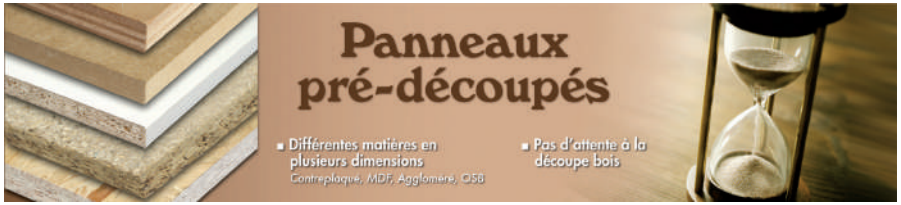

PRÉDÉCOUPE

Désignation	Référence
FRONTON PRÉDÉCOUPE L 2,70 M	78 400

TABLETTES ET PLATEAUX DE TABLES

Désignation	Référence
FRONTON TABLETTES L 2,70 M	78 020

PLANS DE TRAVAIL

Désignation	Référence
FRONTONS PLANS DE TRAVAIL L 2,70 M	78 023

PANNEAUX PLEIN FORMAT

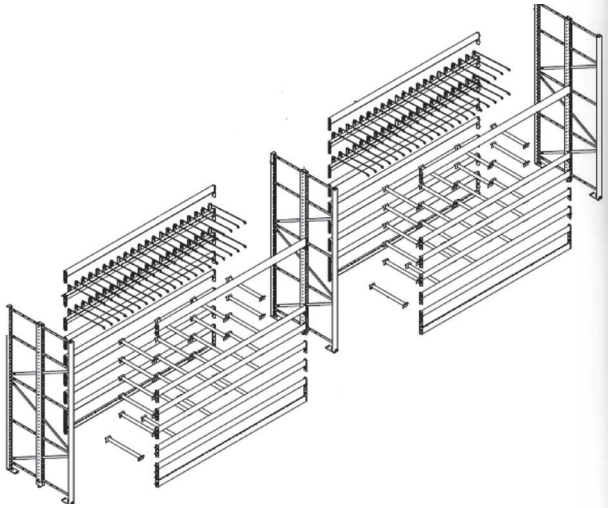

PORTES COULISSANTES

Désignation	Référence
PRÉSENTOIR STOREMAX	79 148
FRONTON STOREMAX EN L 1,00 M	79 289
FRONTON STOREMAX EN L 2,00 M	79 290
PANNEAU NUANCIER DÉCOR STOREMAX R60	79 198
STICKER STOREMAX	79 187
SUPPORT DOCUMENT A5 STOREMAX	00 338
JEU DE 50 LEAFLETS A5 STOREMAX	01 283

« Boutique-Présentoir » complète avec les panneaux et tous les accessoires.

Le style “ Vintage ” industriel

Merchandising

RÉNOVATION D'ESCALIER

Présentoir adapté.
Avec panneaux de présentation et documentation informative.
Lien YouTube avec vidéo de mise en œuvre.

Désignation	Référence
FRONTON RÉNOVATION D'ESCALIERS L 2,00 M	78 019
FLYERS RÉNOVATION D'ESCALIERS	501 594

MOULURES

Box à moulures pour **stockage horizontal**, décliné en 0,50 m ou 1 m de largeur selon la gamme suivie.

Désignation	Référence
BOX À MOULURES EN 0,50 M DE LARGE	78 034
BOX À MOULURES EN 1,00 M DE LARGE	78 035
SÉPARATEUR BOX À MOULURES (PERMET DE DIVISER UNE CASE EN DEUX)	78 134

TASSEAUX, MOULURES et PLINTHES

Stockage traditionnel à la verticale avec frontons de repérage et rail porte-étiquettes avec jeu complet d'étiquettes informatives.

Désignation	Référence
FRONTON TASSEAUX L 2,70 M	78 021
FRONTON MOULURES L 2,70 M	78 100
FRONTON PLINTHES L 2,70 M	78 200

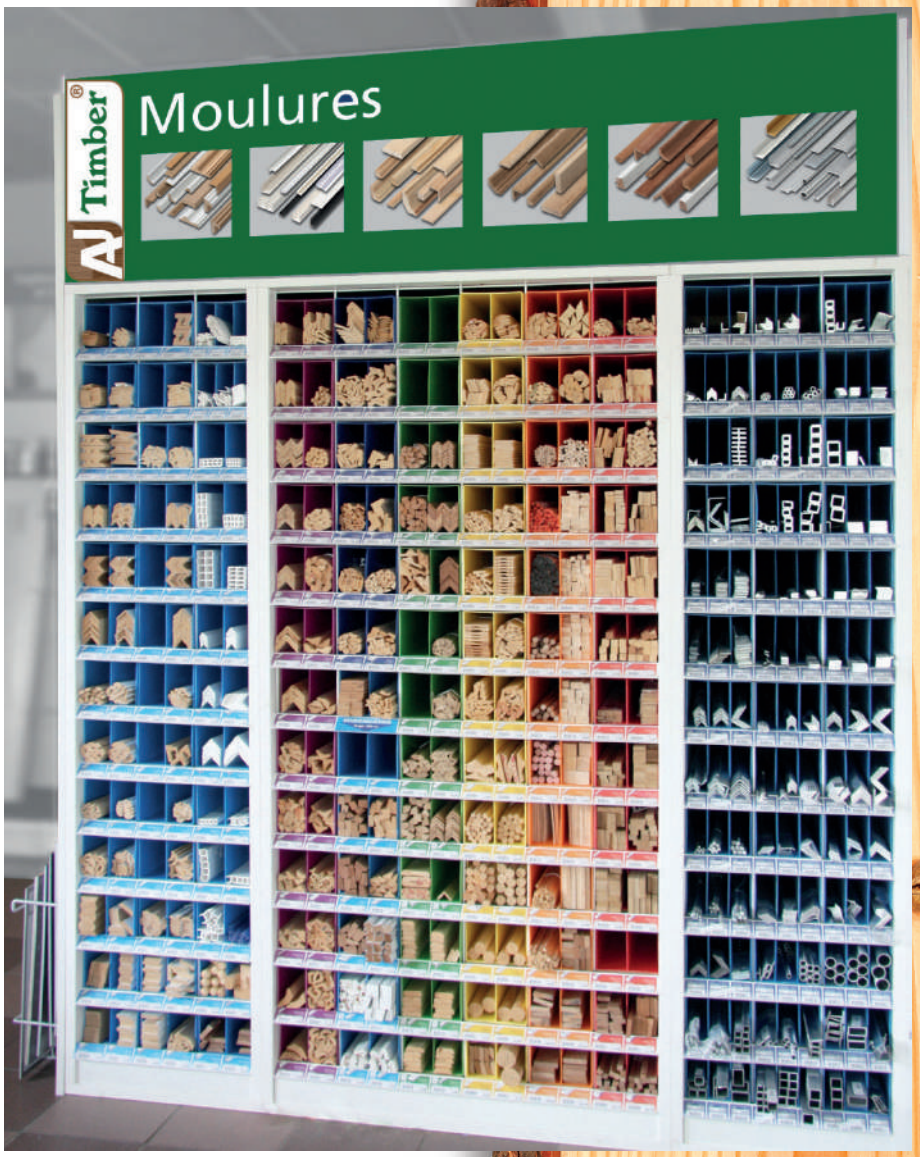

Merchandising

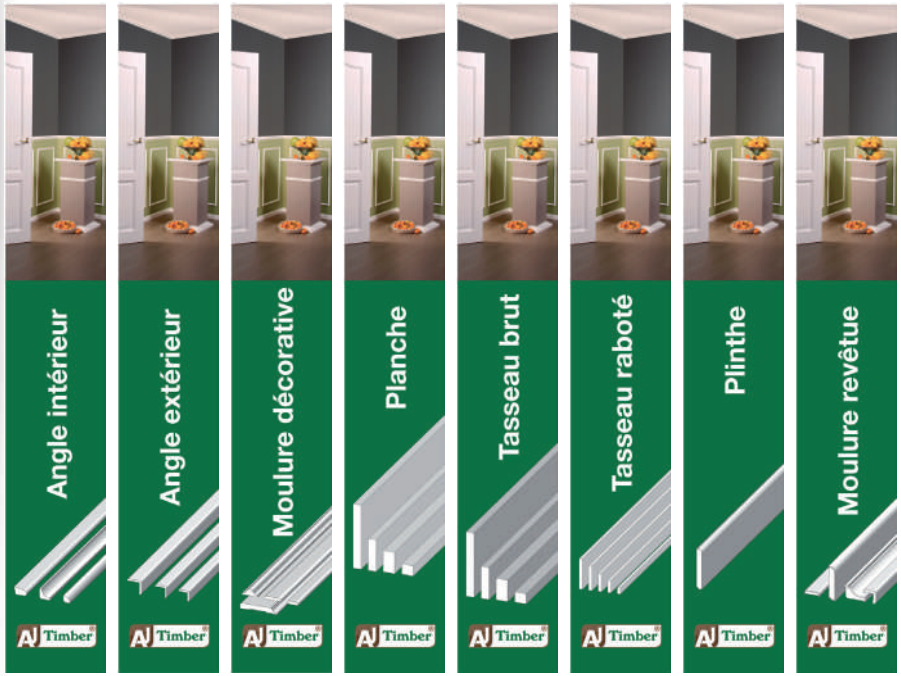

RAIL PORTE-ÉTIQUETTES et JEU COMPLET D'ÉTIQUETTES d'identification des produits.

ÉTIQUETTES DE RAYON

SÉPARATEURS VERTICAUX

Balisage par sous-familles pour guider le consommateur vers le bon produit.
Panonceaux recto verso, avec œillets d'accrochage.

Désignation	Référence
SÉPARATEUR PLANCHE	78 530
SÉPARATEUR ANGLE INTÉRIEUR	78 590
SÉPARATEUR ANGLE EXTÉRIEUR	78 591
SÉPARATEUR LAME À VOLET	78 592
SÉPARATEUR MOULURE DÉCORATIVE	78 593
SÉPARATEUR TASSEAU BRUT	78 594
SÉPARATEUR TASSEAU RABOTÉ	78 595
SÉPARATEUR PLINTHE	78 596

TOURILLONS

Désignation	Référence
BOX PRÉSENTOIR TOURILLONS	00404

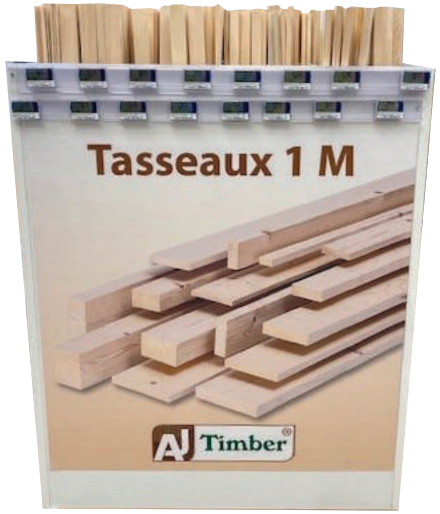

Bois et dérivés

AJ Timber®

Z.A. 9, rue du Buisson Rondeau
91650 BREUILLET
Tél. : +33 (0)1 69 94 15 15 - Fax : +33 (0)1 69 94 90 91
Email : commercial@ajtimber.fr

Consultez nos nouveautés en flashant ce QR CODE

www.ajtimber.fr

RCS : 342 735 834 - Capital social : 2 600 000 € - T.V.A : FR 45 342 735 834

DRAG - www.agence-drag.fr - 06-2022